INDEMAR INDUSTRIALE

ADVANCED ITALIAN TECHNOLOGY

1972 2022 47

INDEMAR INDUSTRIALE

Era il 1972 quando una piccola realtà commerciale cominciava la propria attività a Genova, con lo scopo di diventare un distributore di componenti tecnici per il settore industriale e marino : INDEMAR.
Acronimo fortemente legato al mare, alle soglie del cinquantesimo anno di attività, la realtà oggi è rappresentata da un gruppo che ha espanso il proprio raggio d'azione nel settore dei veicoli industriali e delle macchine operatrici, non solo come distributore ma anche come produttore di componenti per OEM.
Una crescita continua che ha nella diversificazione e nella professionalità le chiavi del suo successo; difatti la svolta è avvenuta nel 1993, quando INDEMAR, ormai solida a affermata, ha deciso di scommettere nella produzione industriale di componenti per macchine movimento terra, dando alla luce INDEMAR INDUSTRIALE.
La lungimiranza di Giampiero Lagorio ha fatto sì che anche la divisione industriale prendesse la via del successo, grazie a persone giovani dinamiche e professionali, che hanno saputo accettare e vincere questa importante scommessa; successo ulteriormente confermato dall'apertura di una filiale produttiva in Brasile, strategica per le esigenze del mercato sudamericano e di una sezione commerciale in Nord America, a Phoenix in Arizona, punto cruciale per l'inserimento dei nostri prodotti in un mercato fondamentale come quello degli Stati Uniti.
Inoltre, dalla collaborazione con Cross Hydraulics nel 2016 nasce Indemar Australia, importante tassello per favorire il processo di internazionalizzazione del Gruppo.

Azienda certificata TÜV AUSTRIA

It was 1972 when a small commercial reality was founded in Genoa, with the aim of becoming a distributor of technical components for the industrial and marine sector: INDEMAR.
With this name, an acronym strongly connected to the sea, the Company, on the threshold of its fiftieth year of activity, is represented by a group that has expanded its business in the sector of industrial vehicles and operating machines, not only as a distributor but also as a manufacturer of components for OEM.
A continuous growth that has the keys of its success in diversification and professionalism; the turning point took place in 1993, when INDEMAR, solid and well established, decided to bet in the industrial production of components for excavators machines, giving birth to INDEMAR INDUSTRIALE.
The foresight of Giampiero Lagorio ensured that even the industrial division also took the path of success, thanks to young, dynamic and professional people, who were able to accept and win this important bet; success confirmed by opening a production branch in Brazil, strategic for the needs of the South American market and further a commercial section in North America, in Phoenix in Arizona. This was a crucial point for the inclusion of our products in an important market such as that of United States.
Indemar Australia, as first step, was born from the collaboration with Cross Hydraulics in 2016, an important phase of internationalization process in for the Group.

Certified company

CONDIZIONI GENERALI DI VENDITA

Ordini

Gli ordini devono essere inoltrati in forma scritta. In casi particolari possono essere accettati verbalmente, ma immediatamente confermati a fronte della restituzione della nostra conferma d'ordine controfirmata. In ogni caso viene inviata conferma d'ordine e i dati su questa riportati determinano ogni elemento della fornitura, che si intendono accettati in assenza di eventuale e tempestiva segnalazione di difformità.

Resa

I prezzi si intendono per resa franco magazzino Indemar industriale (exw-incoterms Icc Parigi 2010).
I rischi relativi ai prodotti passeranno al compratore all'atto dell'avvenuta presa in consegna dall'incaricato al ritiro degli stessi, sia esso vettore o cliente.

Consegna

La data di consegna indicata in conferma d'ordine dovrà essere considerata come indicativa, in quanto questa può dipendere da ritardi di consegna da parte dei produttori dei beni o da inconvenienti nel suo trasporto. In questi casi Indemar Industriale informerà il cliente della difficoltà e si adopererà per ridurre al minimo i disagi conseguenti.

Fatture e pagamenti

Le fatture saranno emesse da Indemar Industriale in conformità a quanto stabilito nella conferma d'ordine inviata al cliente. I pagamenti relativi dovranno essere effettuati nelle modalità e nei tempi indicati. In caso di ritardo Indemar Industriale si riserva di applicare gli interessi nei termini di legge , ai sensi dell'art. 1186 c.c.

Reclami

Il compratore dovrà controllare i prodotti forniti da Indemar. In casi di eventuali difformità di qualità o quantità, entro otto giorni dal loro ricevimento dovrà essere inviata una completa e dettagliata relazione al riguardo, dove è necessario indicare il numero del documento di trasporto, la data, codice articolo e descrizione. In caso di non ottemperanza, la garanzia sul prodotto potrebbe non essere operante e decadrà ogni diretto del cliente.

Termini di garanzia

Non viene riconosciuta nessuna forma di garanzia, esplicita o implicita, oltre alla riparazione o sostituzione del prodotto difettoso.
Viene perciò esclusa ogni richiesta di risarcimento per eventuali danni, diretto o indiretti, conseguenti a difetti di costruzione dei prodotti così come quelli derivanti da mancato utilizzo dei beni e dei loro destinati.
Viene altresì esclusa ogni garanzia e responsabilità per usi impropri o particolari del prodotto, non espressamente dettagliati e specificati in sede di trattativa.

Resi

La restituzione, a qualsiasi titolo, di prodotti potrà avvenire solo dietro autorizzazione da parte di Indemar Industriale , che si riserva di non ritirare merci in assenza della suddetta autorizzazione.

Foro competente

Per qualsiasi controversia fra le parti la competenza esclusiva viene attribuita al foro di Genova.

GENERAL CONDITIONS OF SALE

Orders

Orders must be submitted in writing. In special cases they can be accepted verbally, but immediately confirmed upon the return of our countersigned order confirmation. In any case, an order confirmation is sent and the data shown on it determine each element of the supply, which is understood to be accepted in the absence of any and timely notification of discrepancies.

Delivery terms

The prices are intended for ex-Indemar industrial warehouse delivery (exw-incoterms Icc Paris 2010).
The risks relating to the products will pass to the buyer upon receipt of delivery by the person in charge of the collection of the same, be it carrier or customer.

Delivery

The delivery date indicated in the order confirmation must be considered as indicative, as this may depend on delays in delivery by the producers of the goods or inconveniences in its transport. In these cases Indemar Industriale will inform the customer of the difficulty and will do its best to minimize the consequent inconvenience.

Invoices and payments

Invoices will be issued by Indemar Industriale in accordance with the provisions of the order confirmation sent to the customer. The relative payments must be made in the manner and within the times indicated. In the event of delay, Indemar Industriale reserves the right to apply interest within the terms of the law, pursuant to art. 1186 of the Italian Civil Code

Complaints

The buyer will have to check the products supplied by Indemar. In the event of any quality or quantity discrepancies, a complete and detailed report must be sent within eight days of receiving them, indicating the transport document number, date, item code and description. In case of non-compliance, the guarantee on the product may not be effective and any customer direct will expire.

Warranty terms

No form of warranty, explicit or implicit, is recognized, other than the repair or replacement of the defective product.
Therefore, any claim for compensation for any damage, direct or indirect, resulting from manufacturing defects of the products as well as those deriving from non-use of the goods and their intended is excluded.
Any guarantee and liability for improper or particular uses of the product, not expressly detailed and specified in the negotiation, is also excluded.

Returns

The return, for whatever reason, of products can take place only with the authorization of Indemar Industriale, which reserves the right not to collect goods in the absence of the aforementioned authorization.

Jurisdiction

For any dispute between the parties, the exclusive jurisdiction is attributed to the Genoa court.

Indice *Index*

Leve di comando
Control levers

Joystick
Joysticks

Pedali
Pedals

Cavi di comando
Control cables

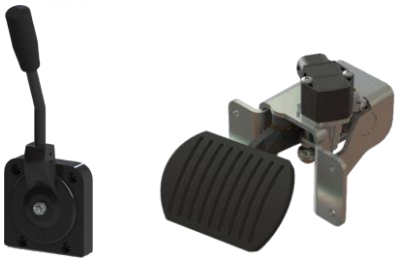

Acceleratori
Throttle controls

Prodotti custom
Customizations

Joystick elettronici
Electronic joysticks

INDEMAR INDUSTRIALE

Leva singola
Single lever

Leva singola di disegno compatto, con corpo in pressofusione, per ogni tipo di distributore.
Può essere fornita singolarmente o a gruppi impaccati.
Può essere assemblata con cavi heavy duty che garantiscono alta efficienza e lunga durata.
Sono anche disponibili le versioni:
- con blocco centrale
- con sistema anti-inversione.

Single linear lever with compact design body in alu die cast, suitable for all kind of spool valves.
It can be supplied as single lever or groups, and, together with high efficiency cables, it guarantees long life endurance.
It is also available in two other versions:
- with central lock
- with anti-reverse lock system

Leva singola con blocco centrale o anti-inversione

Single lever with central lock or anti-reverse lock

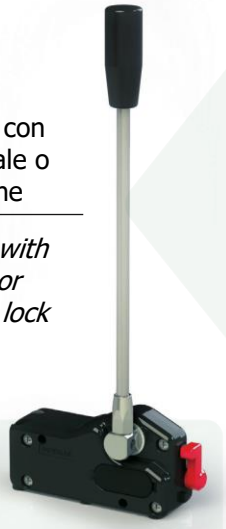

CORSA TOT. MAX. *(max. total stroke):* 12,5 + 12,5 mm
RAPPORTO DI LEVA STANDARD *(standard lever ratio):* 9:1
TIPOLOGIA DI CAVI *(cable type):* Heavy duty
TEMPERATURA OPERATIVA *(operating temp.):* -30°÷ +80 °C
LUBRIFICAZIONE *(lubrication) :* Wurth HHS 2000

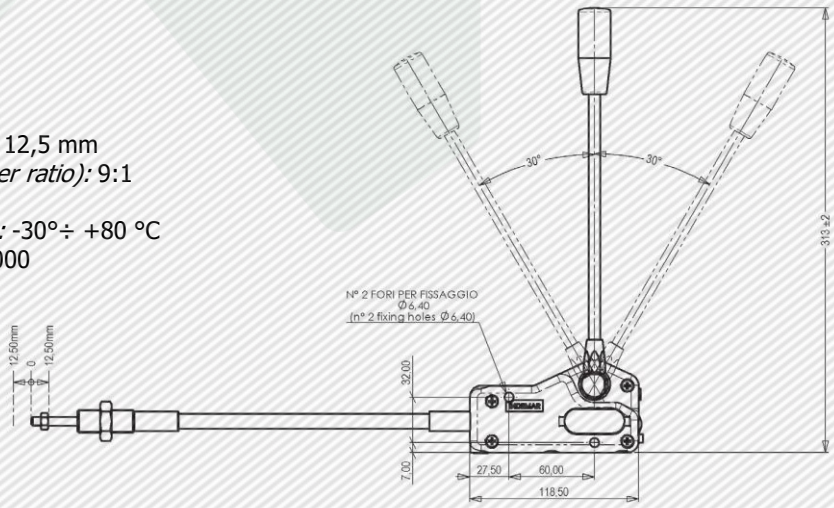

INDEMAR INDUSTRIALE

Leva di comando
Control lever

Leva singola per il comando di distributori idraulici, dotata di blocco centrale a siringa

Single lever for hydraulic spool valves, with lift operate lock

Corsa tot. Max *(max. total stroke)* : 7,5+12,5 mm
Carico di lavoro max sul *cavo (max working load on cable)* : 300N
Blocco in posizione neutra *(lock in neutral position)*
Rapporto di leva *(lever ratio)* : 5,7:1
Temperatura operativa *(operating temp.)* : -30°÷ +80°C

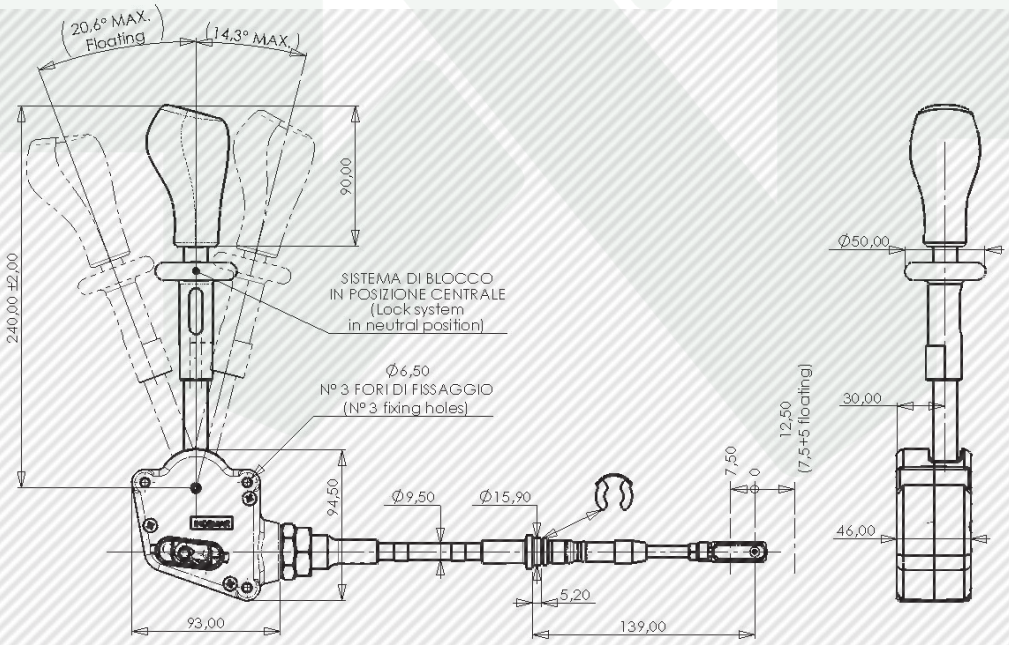

INDEMAR INDUSTRIALE

Comando cambio
Gearshift

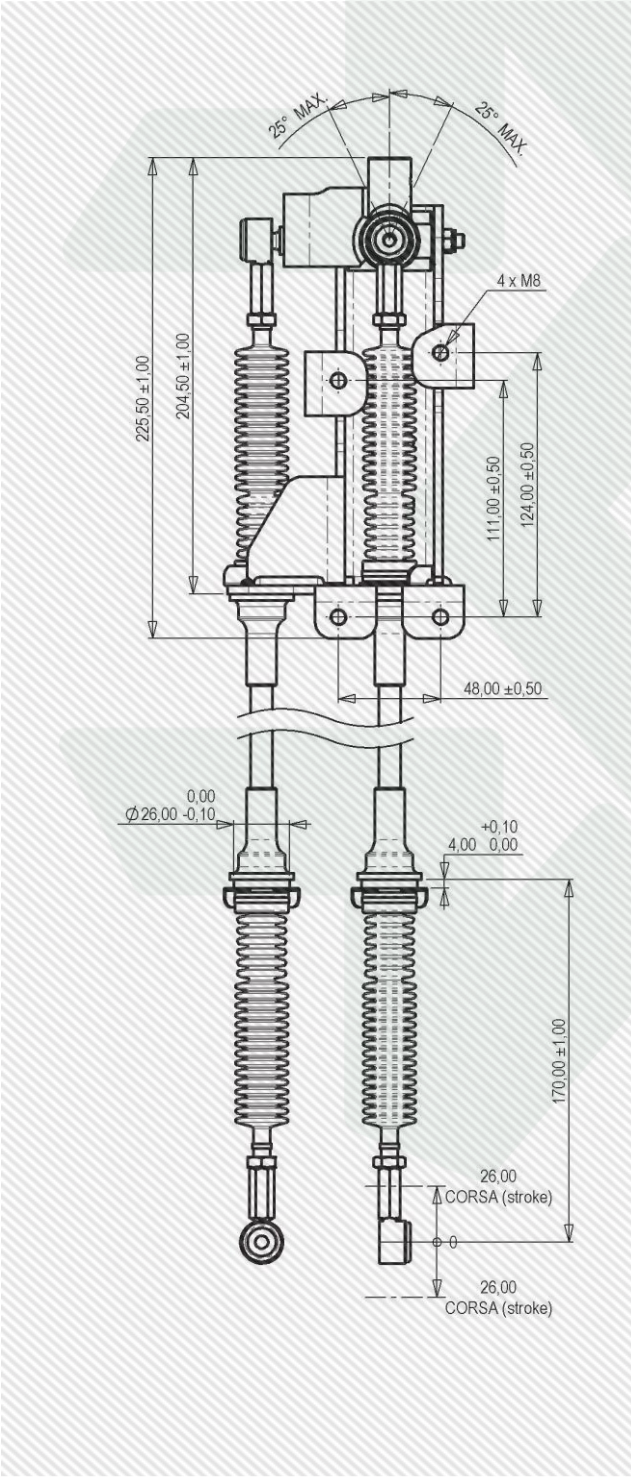

Sistema di comando cambio meccanico per applicazioni pesanti

Mechanical gear shift system for heavy duty applications

Corsa tot. max *(max total stroke)*: 26 + 26 mm
Movimento a croce *(cross movement)*
Tipologia di cavi *(cable type)* : Heavy duty
Temperatura operativa *(operative temp.)* : -30°C ÷ +80°C

INDEMAR INDUSTRIALE

Comando selezione marce
Drive selector

Comando selezione marce con posizioni di blocco personalizzabili.
Include contatti elettrici, oltre alle funzioni di azionamento meccanico

---

Drive selector with customizable lock positions.
This selector includes microswitches and is available with mechanical push-pull cables

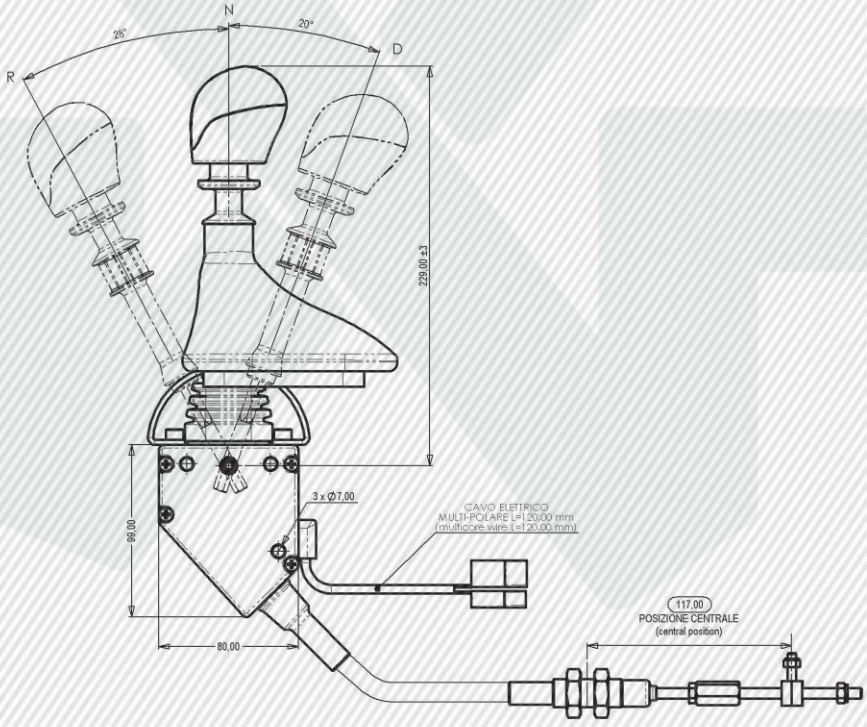

INDEMAR INDUSTRIALE

Comando avanzamento pompa idraulica
Control lever for hydraulic pump

Comando avanzamento pompa idraulica con 3 posizioni di blocco personalizzabili, fornibile con contatti elettrici per la segnalazione di posizione.

Control lever for hydraulic pump, with customizable lock positions.
Available with electrical contacts for position signaling.

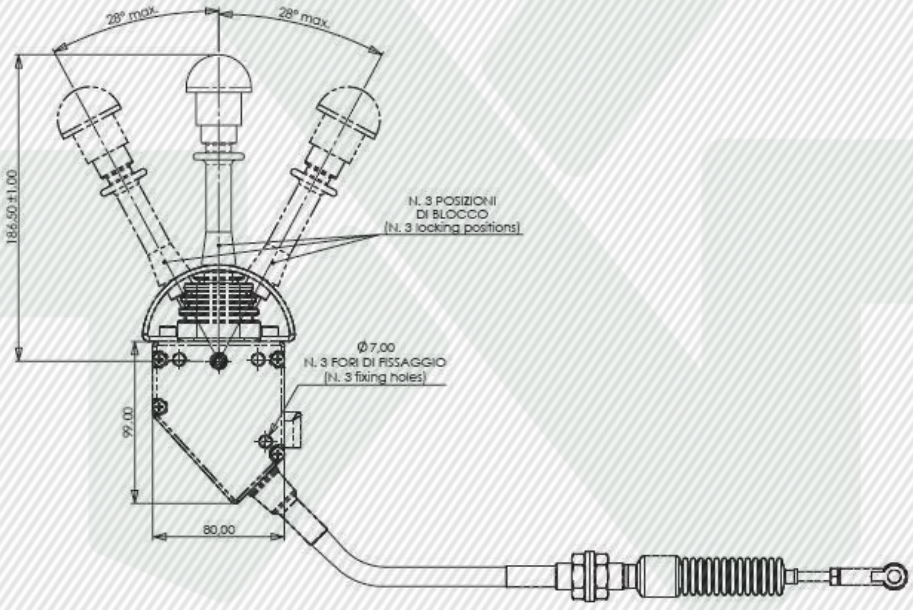

INDEMAR INDUSTRIALE

Standard joystick

Joystick con fulcro in zama, adatto ad una
vasta gamma di applicazioni, in particolare per caricatori frontali. Utilizza cavi push-pull a sfera e, in combinazione con gli appositi kit di montaggio, può essere accoppiato a tutti i tipi di distributori idraulici delle principali case costruttrici.

Joystick with fulcrum zamak, suitable for a wide range of applications, especially in front loaders.
It uses push-pull spheres end cables and, in combination with special mounting kits, can be coupled to all types of hydraulic valves of the main manufacturers

Impugnature disponibili da 0 a 5 pulsanti

Handles available from 0 to 5 buttons

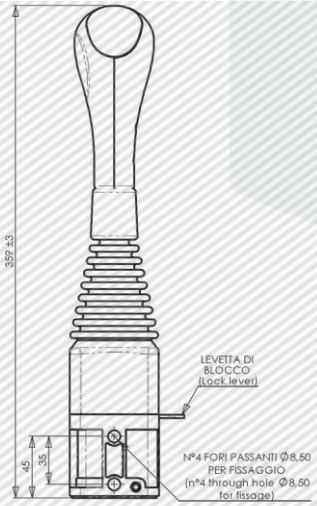

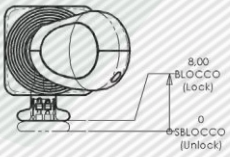

Corsa tot. max *(max. total stroke)*: 14+14 mm
Rapporto di leva *(lever ratio)*: 6,5 : 1
Movimento a croce *(cross movement)*
Blocco di sicurezza laterale *(lateral safety lock)*
Tipologia di cavi *(cables type)* : a sfere *(with spheres)*
Temperatura operativa *(operating temp.)* : -30°C ÷ +80°C
Lubrificazione *(lubrication)* : Molikite G72

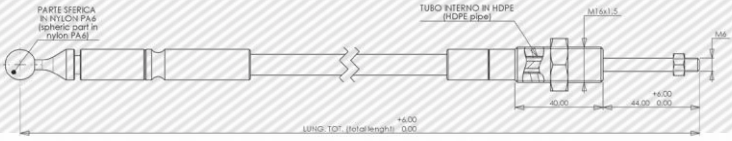

INDEMAR INDUSTRIALE

Joysticks Heavy Duty

Joystick con crociera in zama progettato per assicurare la massima affidabilità negli impegni più gravosi.
Utilizza cavi push-pull con collegamento a forcella e, in combinazione con gli appositi kit di montaggio, può essere accoppiato a tutti i tipi di distributori idraulici delle principali case costruttrici

Joystick with zamak fulcrum, designed for heavy duty applications.
Together with high efficency fork end cables, it can be used for any types of spool valves of the main manufactures

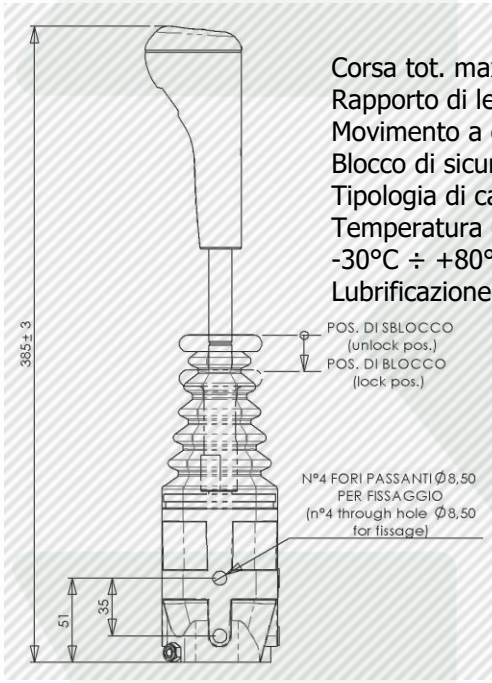

Corsa tot. max *(max. total stroke)*: 14+14 mm
Rapporto di leva *(lever ratio)*: 7,5 : 1
Movimento a croce *(cross movement)*
Blocco di sicurezza verticale *(vertical safety lock)*
Tipologia di cavi *(cable type)* : heavy duty
Temperatura operativa *(operating temp.)* :
-30°C ÷ +80°C
Lubrificazione *(lubrication)* : Wurth HHS2000

Cavo per joystick heavy duty (IT-731133)
Cable for heavy duty joystick (IT-731133)

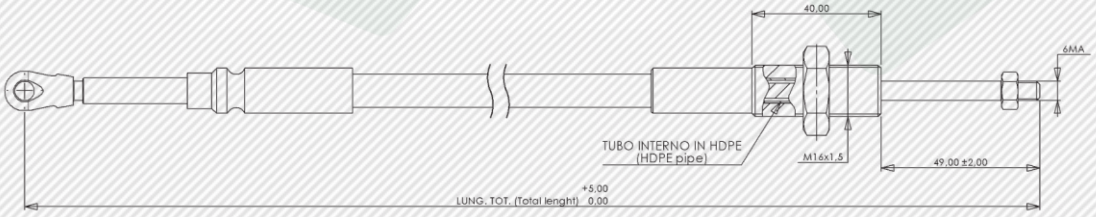

INDEMAR INDUSTRIALE

Customized joystick

Joystick a sfere con un pulsante.
Fornito con connettori DELPHY e DEUTSCH.
Geometria asta di comando inclinata su più piani, per una perfetta ergonomia di utilizzo in cabina.

Spherical joystick with one button.
Supplied with DELPHY and DEUTSCH connectors. Rod lever available with different bents for ergonomic comfortable use into the cab.

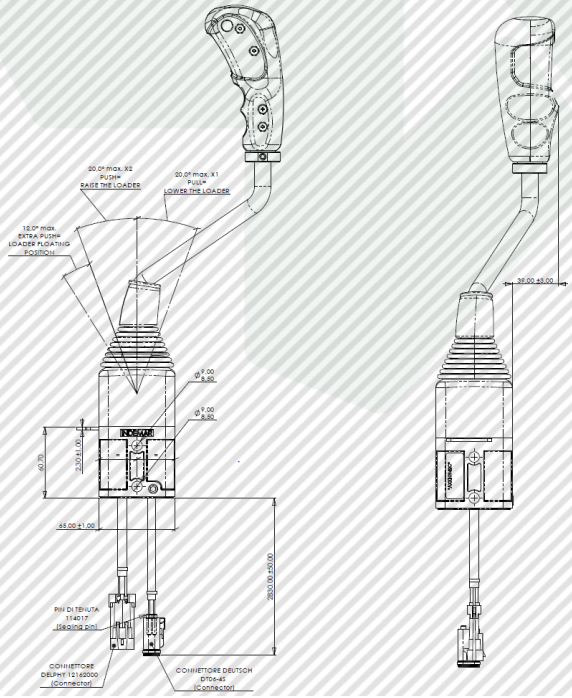

Caratteristiche Generali (general specifications)	Valori (data)
CORSA TOT. MAX. (max stroke)	X=13+13 mm; Y=13+13 mm
CARICO DI LAVORO MAX. SUL CAVO (working max load on cable)	250 N
RAPPORTO DI LEVA (lever ratio)	7 : 1
SCHEMA DI COMANDO (system scheme)	MOVIMENTO A CROCE *(Cross movement)*
BLOCCO IN POSIZIONE NEUTRA (neutral lock)	BLOCCO LATERALE *(Lateral lock)*
TIPOLOGIA CAVI DI COMANDO (kind of control cable)	BALL CABLE
TEMPERATURA OPERATIVA (working temperature area)	-30° - +80° C
LUBRIFICAZIONE (lubrication)	Molikote G72
TOLLERANZE GENERALI SECONDO NORMA UNI EN 22768-mK (General tolerances according to UNI EN 22768-mK)	

CARATTERISTICHE MICROSWITCH (Micro specifications)
SWITCHING POWER MIN./MAX.: *0.02mW/3 W*
SWITCHING VOLTAGE MIN./MAX.: *2 V DC / 30 V DC*
SWITCHING CURRENT MIN./MAX.: *10 µA /100 mA*
SWITCHING FORCE : *5 N*
DIELECTRIC STRENGTH (50 Hz, 1 min): ≥ *500 V*
OPERATING LIFE WITH MAX. SWITCHING POWER: *100000 cycling*
CONTACT SWITCH K12C: *Normally open*
CONTACT RESISTANCE: *Initial ≤ 50 mΩ*
INSULATION RESISTANCE: ≥ 10^{10} Ω
OPERATING TEMPERATURE: *-40°C to 85°C.*
PROTECTION CLASS: *IP 67*

Impugnature Joystick
Joystick handles

Una vasta selezione di impugnature ergonomiche per ogni esigenza

A wide range of ergonomic handles for any need

Impugnatura ergonomica multifunzione, disponibile in versione da 0 a 3 pulsanti più deviatore

Multifunction ergonomic handle, available in the version from 0 to 3 buttons plus rocker

Impugnatura per comando cambio con serigrafia personalizzata, in versioni da 0 a 6 pulsanti e con simboli H (HIGH SPEED) ed L (LOW SPEED)sul fianco

Handle for gear shift with customized silkscreen, available in version from 0 to 6 buttons and with the symbols H (HIGH SPEED) and L (LOW SPEED) on the side

Impugnatura cilindrica disponibile con 0, 1 o 2 pulsanti sulla parte superiore.

Cylindrical knob available with 0, 1 or 2 buttons on the top

Impugnatura ergonomica con calotta serigrafata personalizzata. Fornibile in versioni da 0 a 5 pulsanti (2 frontali + 3 laterali).
Fornibile con relè di pilotaggio in alta corrente.

Ergonomic handle with customized silk-screen cap. Available in version from 0 to 5 buttons (2 in front + 3 in side) Available with relay for high current drive.

Impugnatura semplice e robusta, con pulsante on-on da 8A

Simple and robust handle, with 8A on-on button

INDEMAR INDUSTRIALE

Impugnature Joystick
Joystick handles

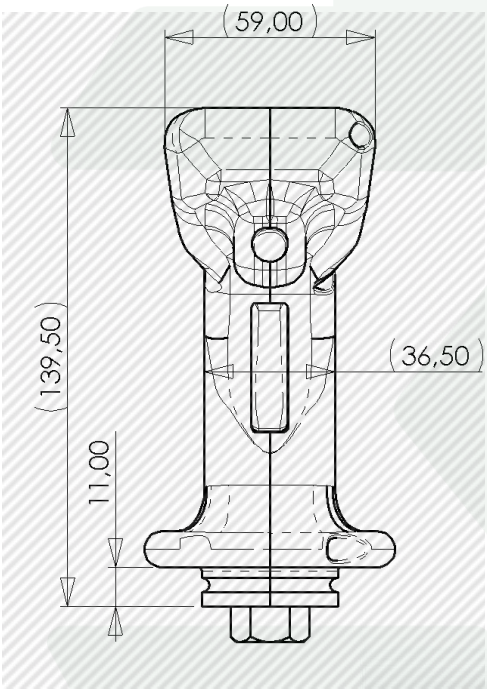

Un nuovo design di totale progettazione e realizzazione Indemar industriale.
Disponibile in diverse configurazioni:

- Fino a 9 pulsanti identificabili tramite colori determinati + 1 pulsante frontale
- Oppure con roller o rocker.
- La funzione uomo presente è sempre disponibile.

A new product of total Indemar Industriale design and construction.
Available in different configurations:

- *Up to 9 buttons identifiable by specific colors + 1 front button*
- *Or with roller or rocker*
- *The dead man function is always available*

STOLL

INDEMAR INDUSTRIALE

Cavi di comando
Control cables

Cavo push-pull standard per joystick tipo ID-3335 e leva tipo IS-3047

Standard push-pull cable for joystick type ID-3335 and lever type IS-3047

CORSA TOT. MAX. (max. total stroke) : 35±2 mm
CARICO MINIMO DI SFILAMENTO TERMINALI FUNE (min disconnection load of rope terminals): 3000 N

CARICO MIN. DI SFILAMENTO TERMINALI GUAINA (min. disconnection load of conduit terminals): 3000 N
RAGGIO MIN. DI CURVATURA (min. bending radius): 200 mm
TEMPERATURA OPERATIVA (operating temp.): -30°C ÷ +80°C

TIPO (Type): IT-731133

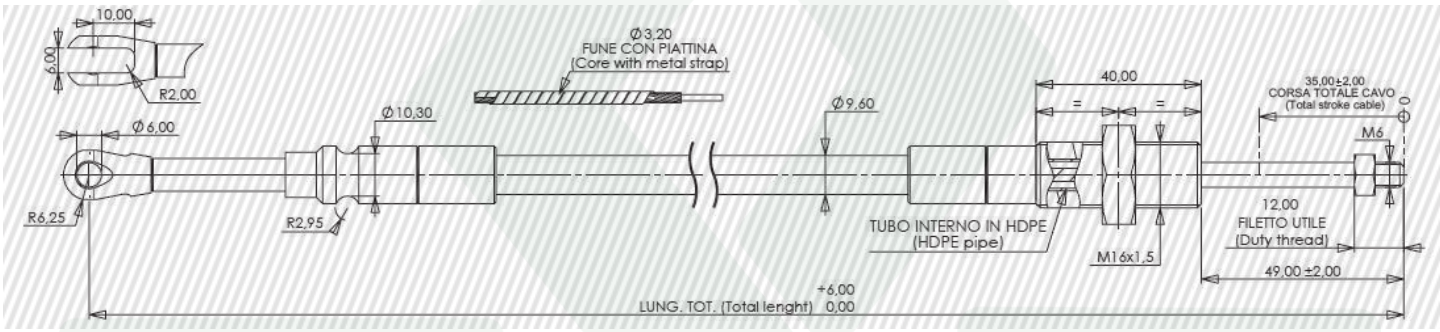

Cavo push-pull per joystick tipo ID-3371 e ID-6020

Push-pull cable for joystick type ID-3371 and ID-6020

CORSA TOT. MAX. (max. total stroke) : 30±2 mm
CARICO MINIMO DI SFILAMENTO TERMINALI FUNE (min disconnection load of rope terminals): 3000 N

CARICO MIN. DI SFILAMENTO TERMINALI GUAINA (min. disconnection load of conduit terminals): 3000 N
RAGGIO MIN. DI CURVATURA (min. bending radius): 200 mm
TEMPERATURA OPERATIVA (operating temp.): -30°C ÷ +80°C

TIPO (Type): IB-431216

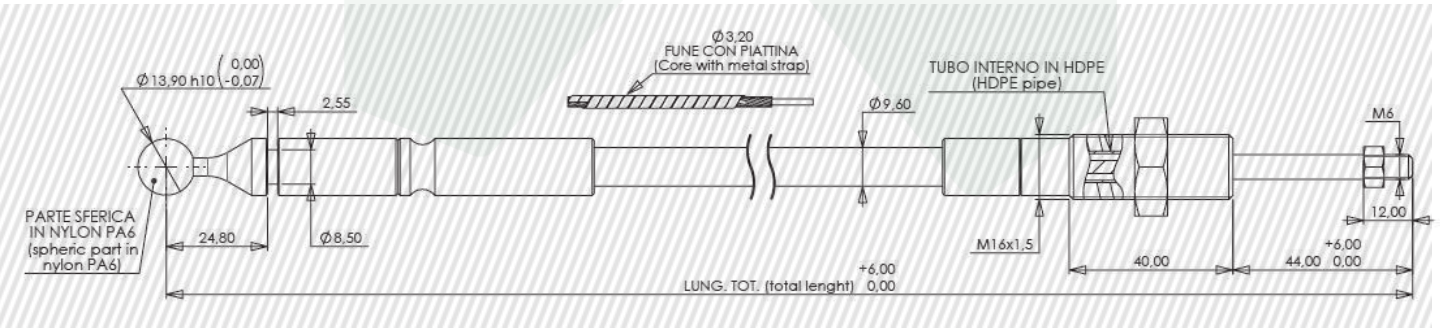

INDEMAR INDUSTRIALE

Cavo push-pull per conamdo inversore
Push-pull cable for gear control cable

CORSA TOT. MAX. (max. total stroke) : 50 mm
CARICO MINIMO DI SFILAMENTO TERMINALI FUNE (min disconnection load of rope terminals): 3000 N

CARICO MIN. DI SFILAMENTO TERMINALI GUAINA (min. disconnection load of conduit terminals): 3000 N
RAGGIO MIN. DI CURVATURA (min. bending radius): 200 mm
TEMPERATURA OPERATIVA (operating temp.): -30°C ÷ +80°C

TIPO (Type): IB-731251

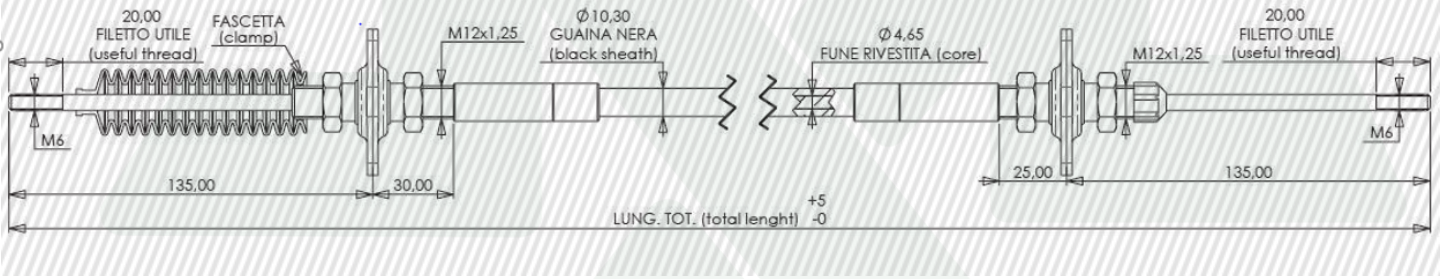

Cavo stop motore
Stop engine cable

CORSA TOT. MAX. (max. total stroke) : 27 mm
CARICO MINIMO DI SFILAMENTO TERMINALI FUNE (min disconnection load of rope terminals): 1500 N

CARICO MIN. DI SFILAMENTO TERMINALI GUAINA (min. disconnection load of conduit terminals): 3000 N
RAGGIO MIN. DI CURVATURA (min. bending radius): 200 mm
TEMPERATURA OPERATIVA (operating temp.): -30°C ÷ +80°C

TIPO (Type): IB-732627

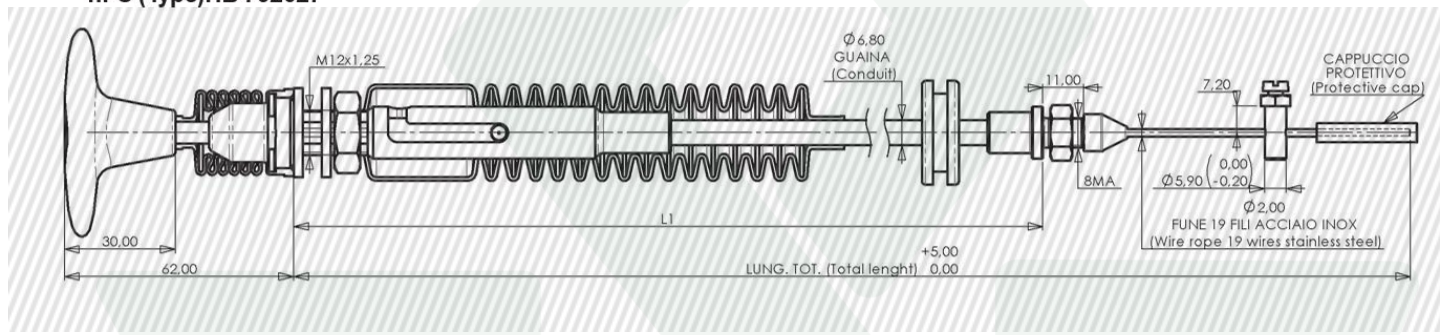

Cavo push-pull ad alta efficienza per comando cambio

Low friction push-pull cable for gear shift

CORSA TOT. MAX. (max. total stroke) : 60 mm
CARICO MINIMO DI SFILAMENTO TERMINALI FUNE (min disconnection load of rope terminals): 3000 N

CARICO MIN. DI SFILAMENTO TERMINALI GUAINA (min. disconnection load of conduit terminals): 3000 N
RAGGIO MIN. DI CURVATURA (min. bending radius): 200 mm
TEMPERATURA OPERATIVA (operating temp.): -30°C ÷ +80°C

TIPO (Type): IB-751590

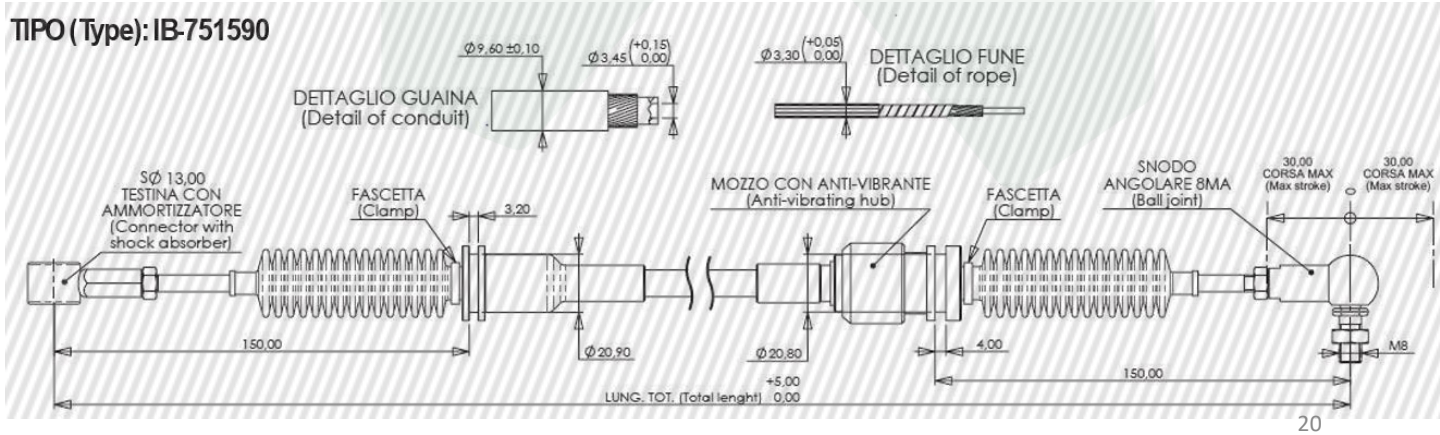

INDEMAR INDUSTRIALE

Cavo push-pull con compensatore

Push-pull cable with over-load system

TIPO (Type): IB-731472

CORSA TOT. MAX. (max. total stroke) : 32 mm
CARICO MINIMO DI SFILAMENTO TERMINALI FUNE (min disconnection load of rope terminals): 2000 N

CARICO MIN. DI SFILAMENTO TERMINALI GUAINA (min. disconnection load of conduit terminals): 2000 N
RAGGIO MIN. DI CURVATURA (min. bending radius): 200 mm
TEMPERATURA OPERATIVA (operating temp.): -30°C ÷ +80°C

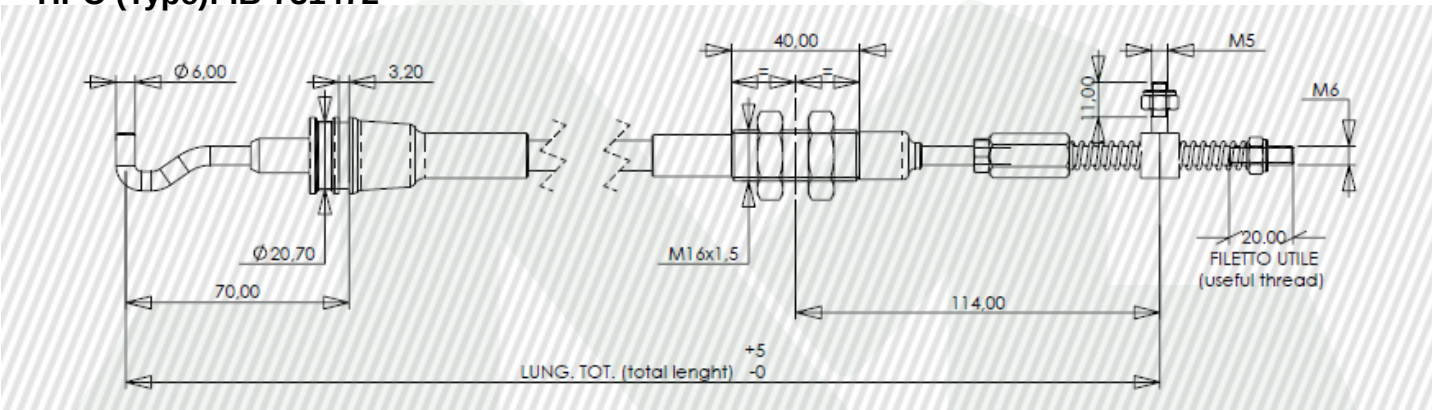

Cavo push-pull con compensatore

Push-pull cable with over-load system

TIPO (Type): FE-732722

CORSA TOT. MAX. (max. total stroke) : 40 mm
CARICO MINIMO DI SFILAMENTO TERMINALI FUNE (min disconnection load of rope terminals): 1500 N

CARICO MIN. DI SFILAMENTO TERMINALI GUAINA (min. disconnection load of conduit terminals): 150 N
RAGGIO MIN. DI CURVATURA (min. bending radius): 100 mm
TEMPERATURA OPERATIVA (operating temp.): -30°C ÷ +80°C

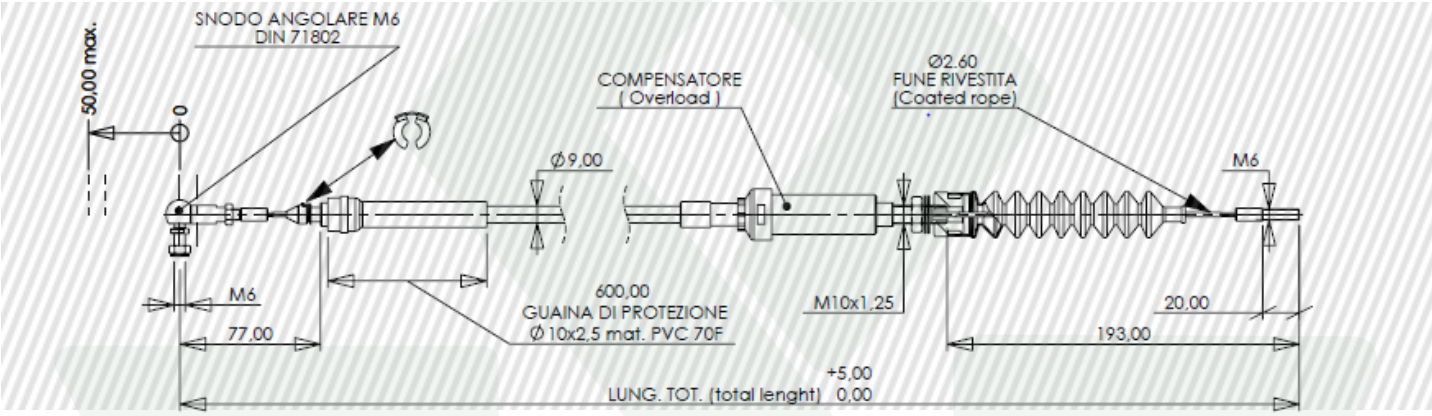

Cavo push-pull con terminali guaina girevoli

Push-pull cable with swivelling hubs

TIPO (Type): IB-731851

CORSA TOT. MAX. (max. total stroke) : 36 mm
CARICO MINIMO DI SFILAMENTO TERMINALI FUNE (min disconnection load of rope terminals): 3000 N

CARICO MIN. DI SFILAMENTO TERMINALI GUAINA (min. disconnection load of conduit terminals): 2000 N
RAGGIO MIN. DI CURVATURA (min. bending radius): 200 mm
TEMPERATURA OPERATIVA (operating temp.): -30°C ÷ +80°C

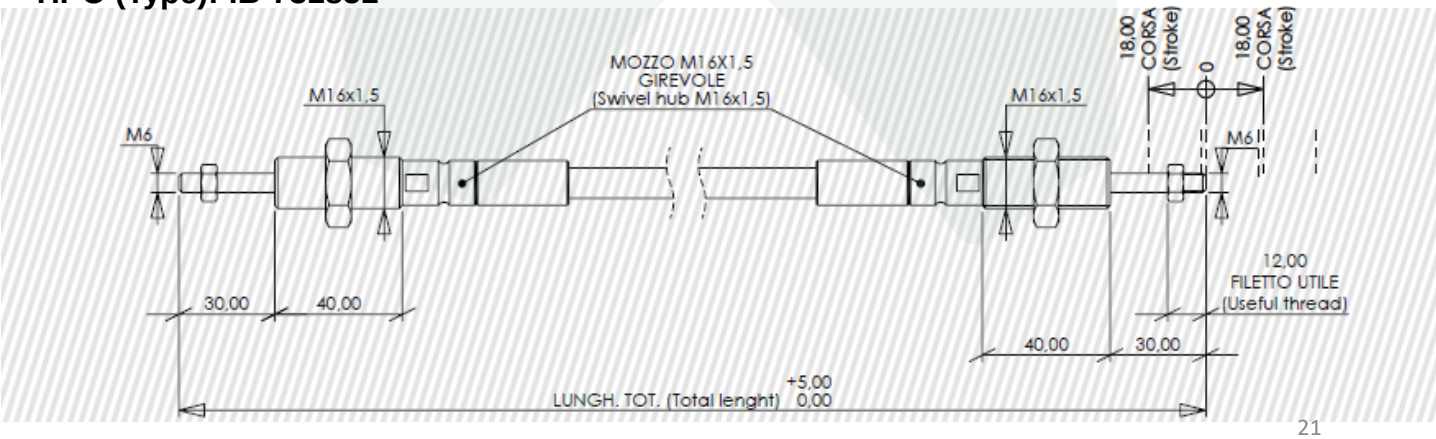

Kit di fissaggio per distributori idraulici
Fitting kits for hydraulic spool valves

Vasta gamma di differenti kit adatti a tutti i tipi di distributori

Wide range of different kits suitable for all of types of spool valves

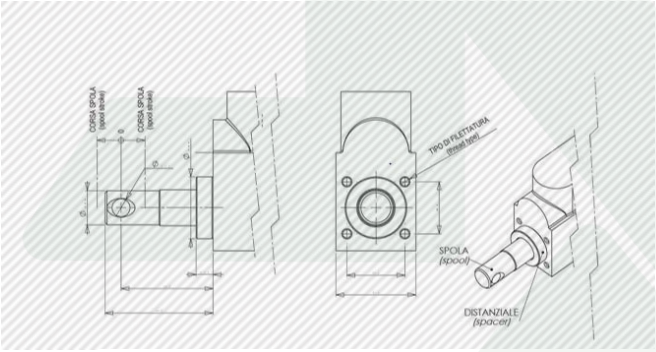

CODICE (PART NUMBER)	DISTRIBUTORE IDRAULICO **(HYDRAULIC VALVE)**	PRODUTTORE (MANUFACTURER)
FK-211710	HCD2	HYDROCONTROL
FK-212071	HCD4	HYDROCONTROL
FK-212107	TR-55	HYDROCONTROL
FK-211623	SD 4/5/6	WALVOIL
FK-212053	SD 10/11/14	WALVOIL
FK-212059	SD 8	WALVOIL
FK-212056	VD06	SALAMI
FK-212065	BM-70	BLB
FK-212042	DN-BLB	DINOIL

Nel nostro processo di assemblaggio di impugnature, garantire una connessione elettrica ai massimi livelli è stata una delle nostre prerogative, e per oggettivarla ci affidiamo ad una crimpatrice automatica, in grado di dare ripetibilità e durata del tempo, a qualsiasi tipo di terminale.

In our handle assembly process, one of our priority is to guarantee an electrical connection at the highest level ,and to reach this target, we rely on an automatic crimping tool, able to give repeatability and duration of time to any type of terminal.

I grandi spazi aperti non sono gli unici terreni di lavoro: tunnel , abitazioni in ristrutturazione, giardini e in generale spazi angusti , richiedono dimensioni contenute, grande manovrabilità e potenza adeguata.
Tutto ciò è racchiuso nei mini escavatori, nati per garantire risparmio di tempo e di mano d'opera oltre a bassi costi di esercizio.
Gli OEM che serviamo, hanno puntato su di noi con 3 precisi scopi:
-Semplicità
-Compattezza
-Affidabilità
Noi di Indemar Industriale S.p.A. abbiamo concentrato le nostre energie per potenziare ogni singolo pregio di queste macchine sempre più indispensabili, e forti del nostro know-how , siamo riusciti a raggiungere obiettivi fino a pochi anni fa impensabili, puntando ancora una volta sui nostri comandi e sui nostri innovativi cavi.
Le tecnologie e i nuovi materiali messi a punto dalla nostra azienda, ci hanno permesso di raggiungere il drive-feeling necessario per equipararci e sopperire ad un'idraulica complessa ed ingombrante, che mal si accordava con l'idea stessa di mini escavatore.
Un successo di oggi che racchiude tutta la nostra filosofia, ispirata dalle ideologie del grande designer tedesco Ludwig Mies van der Rohe: «less is more»..

The great outdoors are not the only working areas: tunnels, houses under renovation, gardens and narrow spaces in general, require small dimensions, great maneuverability and adequate power.
All this is contained in the mini excavators, created to save time and manpower as well as low operating costs.
Our OEM customers have focused on us with 3 specific purposes:
-Simplicity
-Compactness
-Reliability
We at Indemar Industriale S.p.A. have concentrated our energies to enhance every single value of these increasingly indispensable machines, and strengthened by our know-how, we have managed to achieve goals that were unthinkable until a few years ago, once again focusing on our controls and our innovative cables.
The technologies and new materials, developed by our company, have allowed us to achieve the drive-feeling necessary to equate and compensate for complex and bulky hydraulic, which did not go with the very idea of a mini excavator.
A success today that encloses our whole philosophy, inspired by the ideologies of the great German designer Ludwig Mies van der Rohe: "less is more" .

INDEMAR INDUSTRIALE

Pedale doppio, doppio effetto
Double dual acting foot pedal

Pedale di comando distributore idraulico per il movimento dei cingoli di macchine operatrici e movimento terra (es. miniescavatori)
Montaggio sotto pavimento.

Hydraulic control pedal for directioning/steering of the tracks in the earthmoving machine (example: mini excavators)
Underfloor mounting.

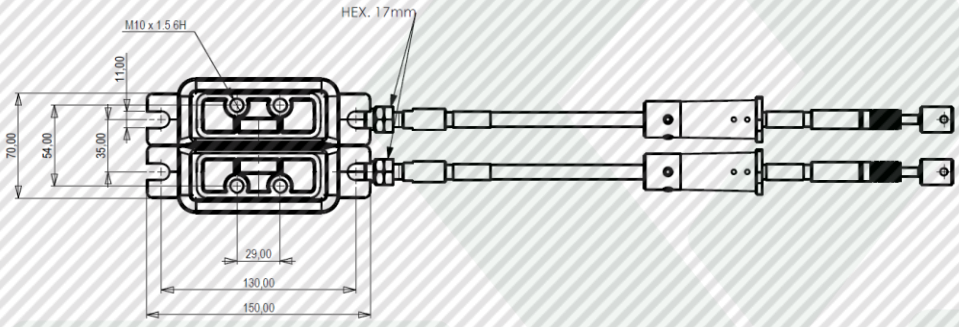

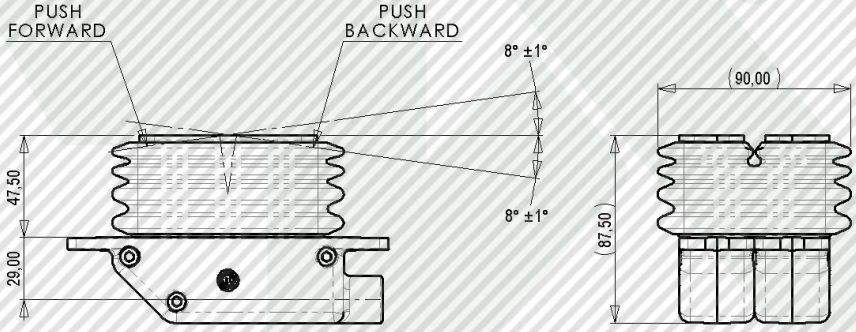

Pedale singolo doppio effetto
Dual acting foot pedal

Pedale di comando distributore idraulico per il brandeggio della benna di macchine operatrici e movimento terra (es. miniescavatori).
Montaggio sotto pavimento

Hydraulic control pedal for moving the bucket of earthmoving machines (example mini excavators). Underfloor mounting

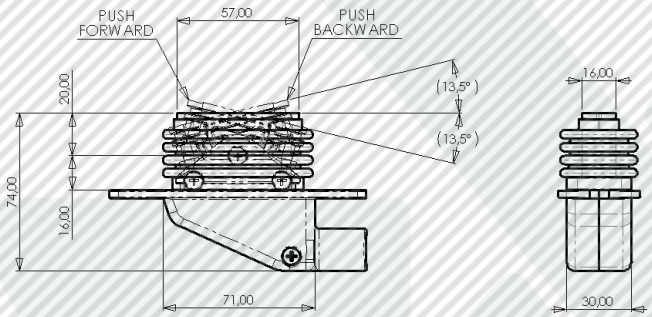

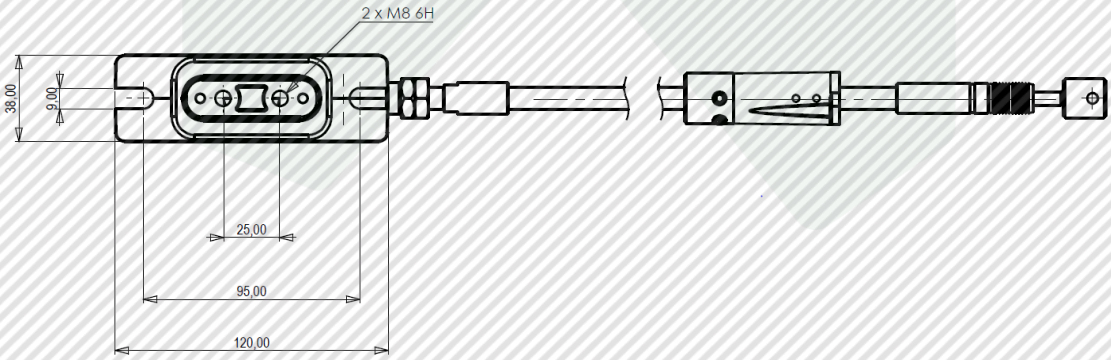

ARION
sigma 4

STOLL
Frontlader FZ 41-32.1

Comandi acceleratore meccanici manuali
Manual mechanical throttle pedal

Leva acceleratore a mano,
realizzata in pressofusione,
con sistema di frizionamento
regolabile (es. di utilizzo, macchina asfaltatrice).
Corsa totale max.: 80 mm.

Die-cast throttle hand lever
with adjustable friction.
(example of application: road paving machine)
Maximum total stroke: 80mm.

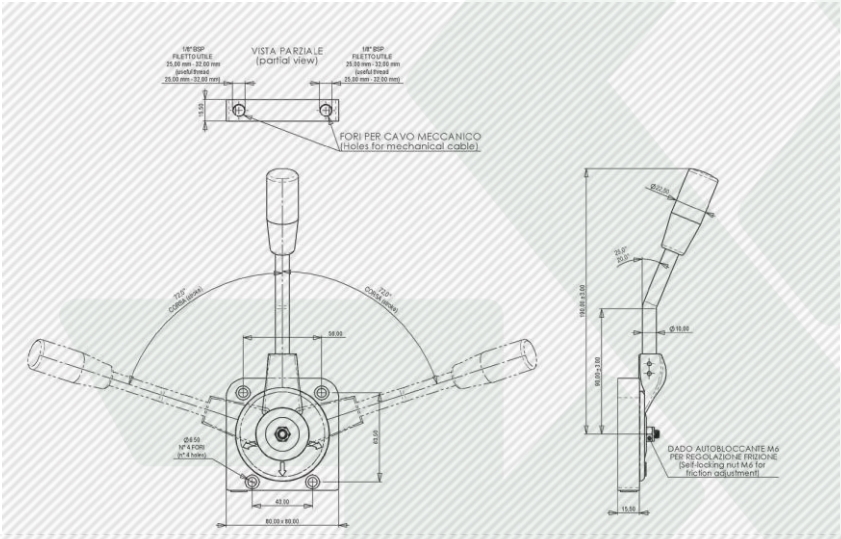

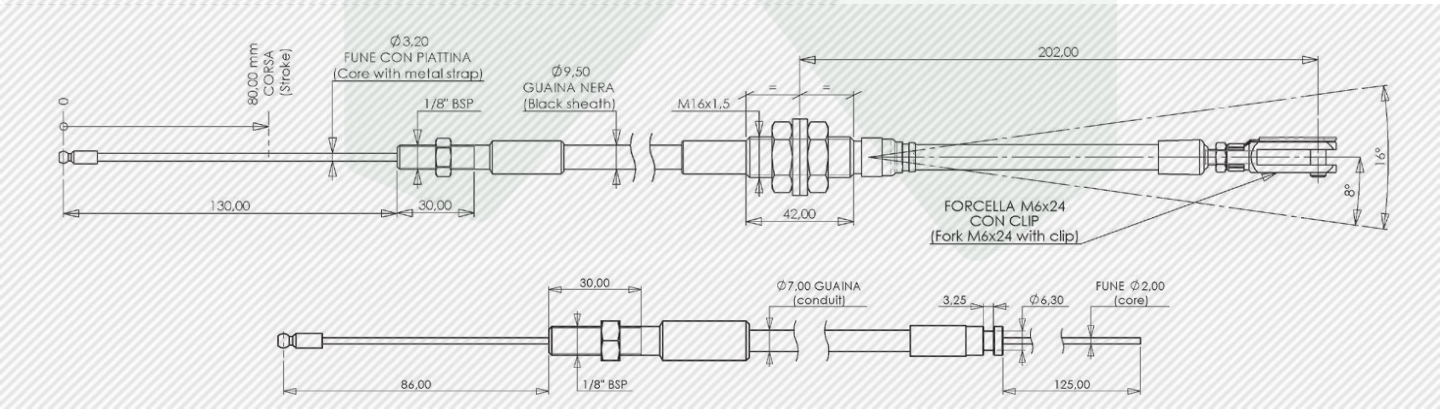

Comandi acceleratore meccanici a parete
Suspended throttle pedals

Pedale acceleratore per il fissaggio
a parete, con fine-corsa regolabile.
Realizzato in acciaio, per la massima
resistenza e affidabilità nel tempo
Corsa angolare massima : 30°

Suspended throttle pedal,
with adjustable limit switch.
Made of steel, for maximum strength
and maximum reliability over time
Maximum angular travel: 30 °

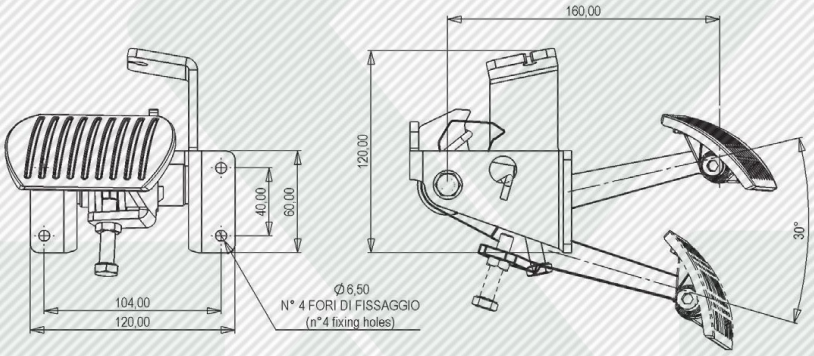

CAVO ACCELERATORE CON COMPENSATORE DI EXTRA-CARICO
THROTTLE CABLE WITH OVER-LOAD

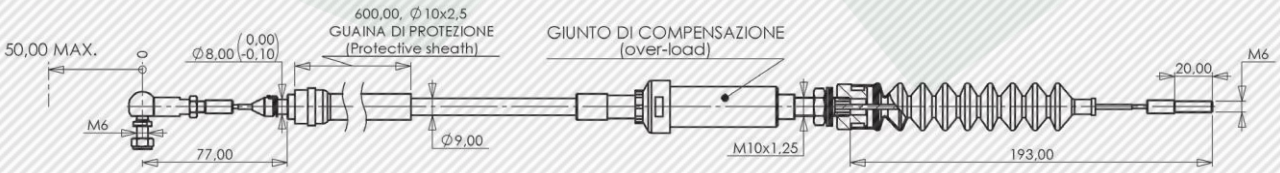

Comandi acceleratore meccanici a pavimento
Floor mounted throttle pedals

Robusto e funzionale, può essere ruotato di 360°, per la massima modulabilità.
Provvisto di vite di fondo corsa regolabile
Angolo di lavoro 30°

Robust and functional, it can be rotated 360 °, for maximum modularity.
Equipped with adjustable stop screw
Working angle 30 °

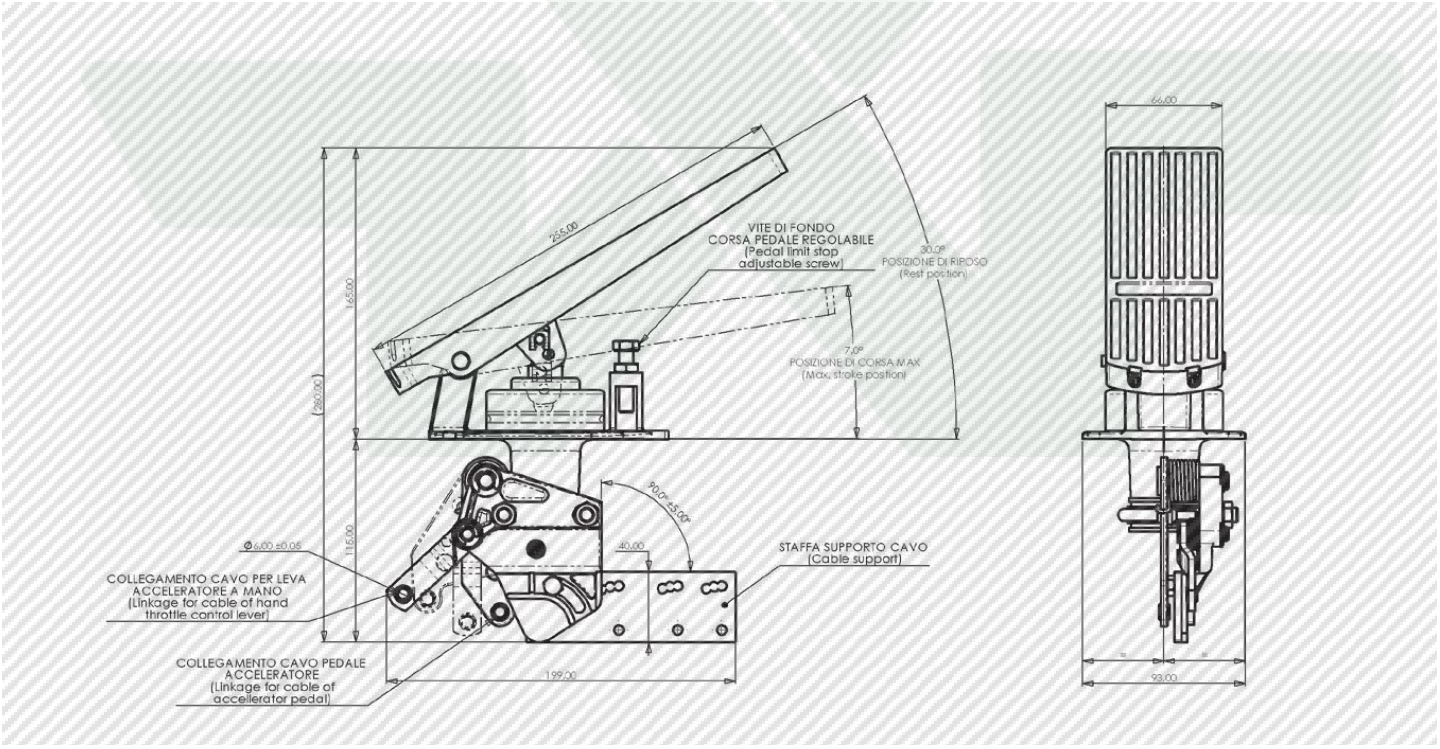

INDEMAR INDUSTRIALE

Comandi acceleratore meccanici a pavimento
Floor mounted throttle pedal

Pedale acceleratore per il montaggio sotto pavimento, molto compatto e robusto. Disponibile in versioni a uno e a due cavi comando

---

Throttle pedal for underfloor mounting.
Very compact and robust, with double spring.
Suitable with one or two control cables

Esempio di cavo collegamento leva acceleratore a mano

Example of throttle lever control cable

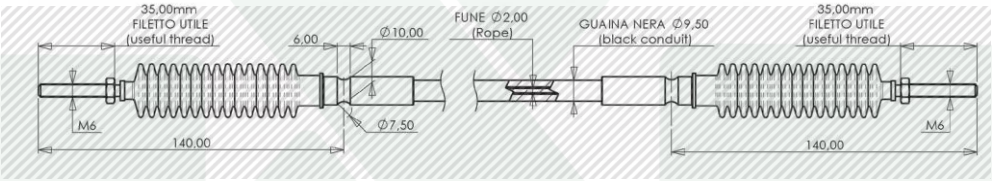

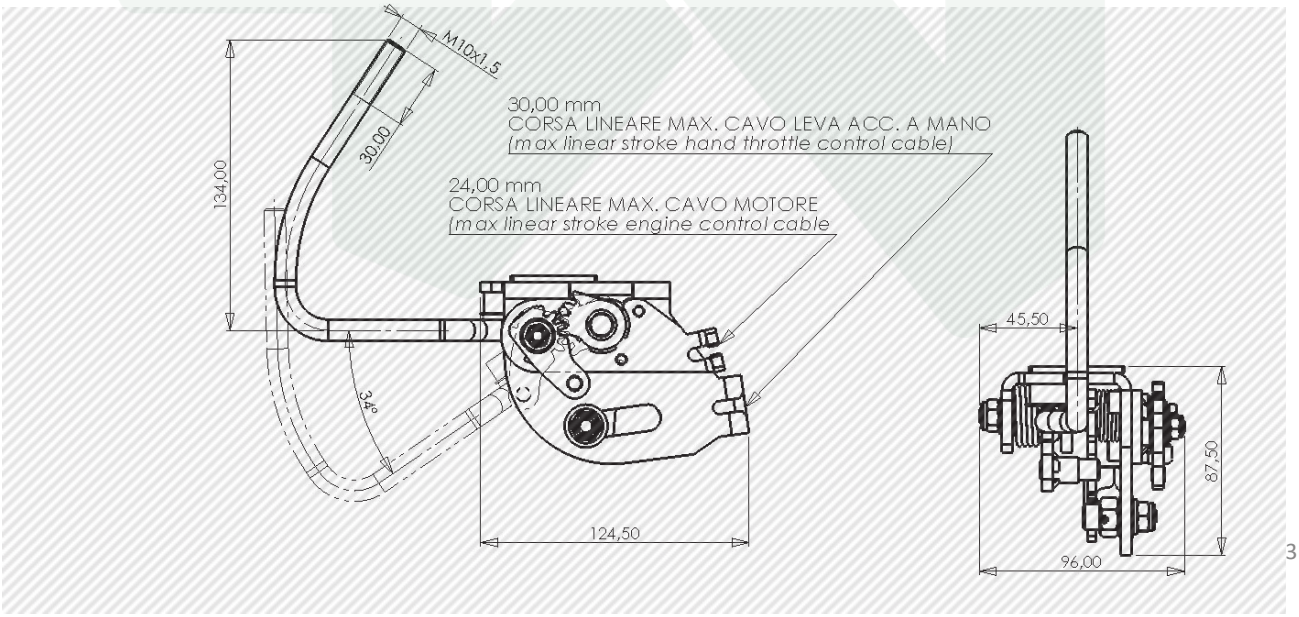

INDEMAR INDUSTRIALE

Comandi acceleratore per microvetture e veicoli elettrici
Throttle controls for micro cars and electric vehicles

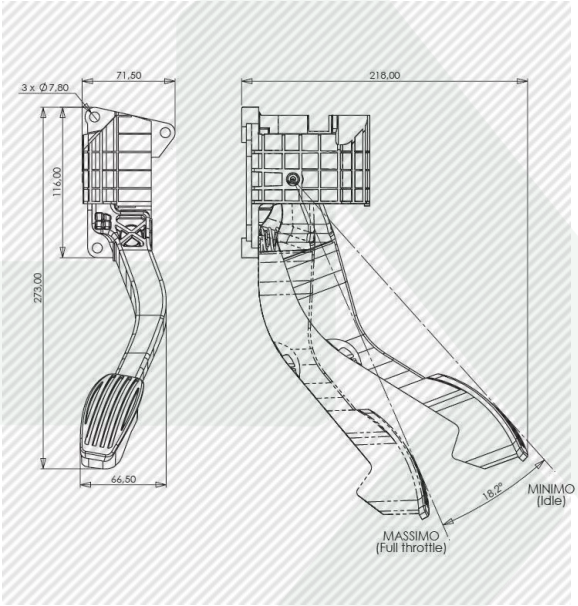

Pedale acceleratore potenziometrico

Potentiometric throttle pedal

Comando acceleratore potenziometrico

Potentiometric throttle control

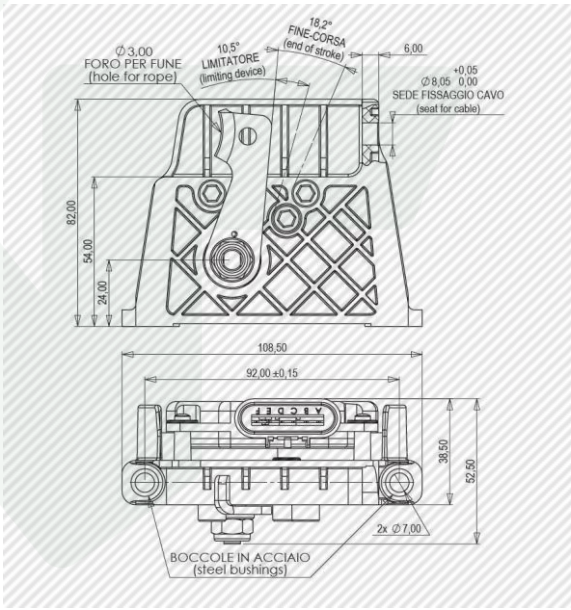

Comando acceleratore potenziometrico con doppia molla di sicurezza e sistema di fissaggio cavo incorporato

Potentiometric throttle control with double spring and cable fixing system

INDEMAR INDUSTRIALE

Comandi acceleratore per microvetture e veicoli elettrici

Throttle controls for micro cars and electric vehicles

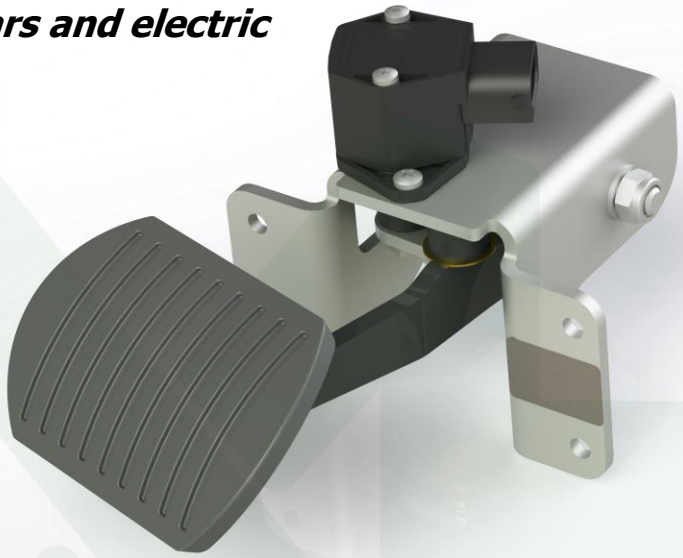

Pedale acceleratore elettronico per fissaggio a parete con sensore effetto HALL programmabile.
Robusto supporto in acciaio
(4 mm di spessore)

Suspended electronic throttle pedal with programmable HALL effect sensor.
Robust steel support
(thickness 4 mm)

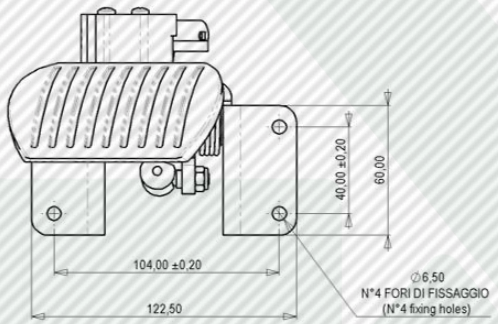

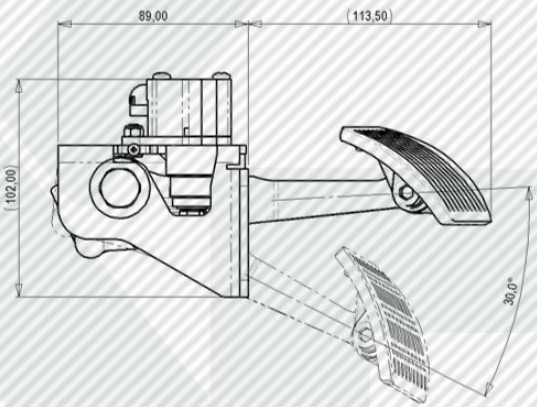

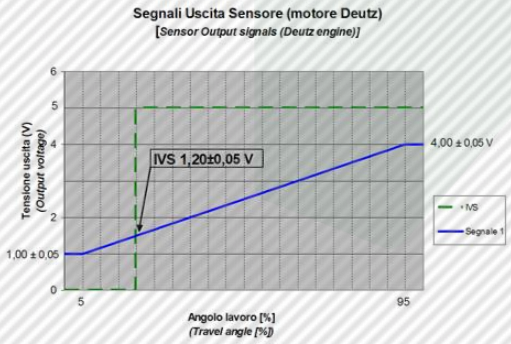

GRADO DI PROTEZIONE SENSORE : IP-66
(Ingress protection)
TEMPERATURA DI FUNZIONAMENTO SENSORE : -30°C ÷ +80°C
(Sensor operating temperature)

	Funzione *(function)*	PIN n°
Segnale 1 *(signal 1)*	Alim. *(supply)* +5 V	1
	Massa *(ground)*	2
	Segnale *(signal)*	4
IVS	Alim. *(supply)* +5 V	6
	Massa *(ground)*	5
	Segnale IVS *(IVS signal)*	3

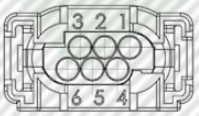

Female connector parts	AMP Reference
Connector:	1-967616-1
Wire seal:	0-0967067-1
Terminals:	0-0962885-5
Blind plug:	0-967056-4

Comandi acceleratore per microvetture e veicoli elettrici

Throttle controls for micro cars and electric vehicles

Pedale acceleratore elettronico per montaggio sotto pavimento o a parete con sensore effetto HALL programmabile.
Disponibile in versioni, a 1 o 2 cavi di comando.

Underfloor mounted or suspended electronic throttle foot pedal with programmable HALL effect sensor.
Suitable with one or two control cables

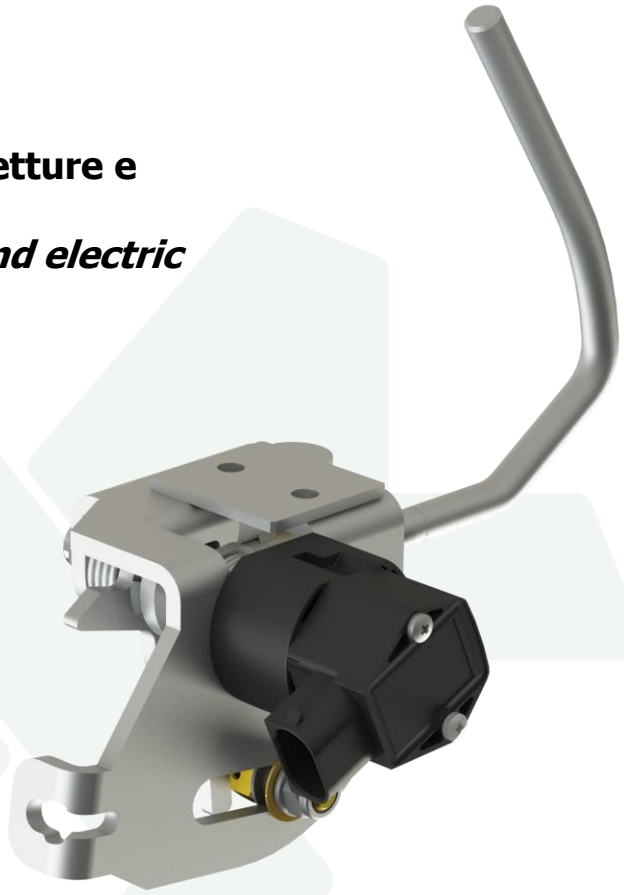

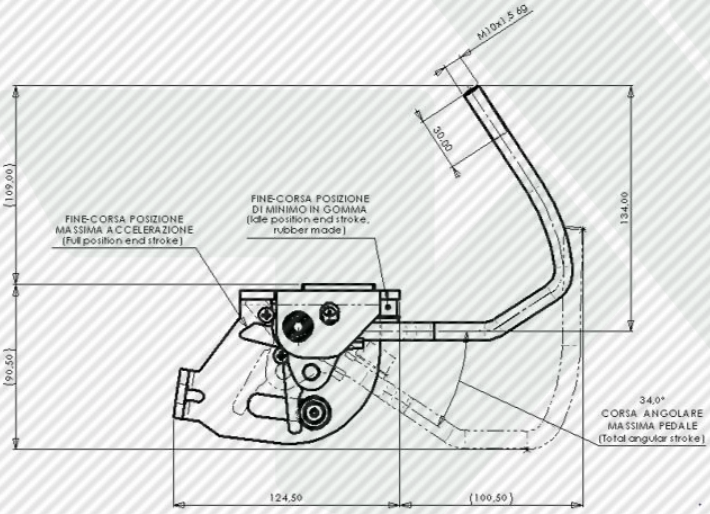

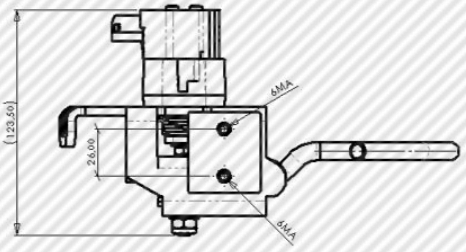

GRADO DI PROTEZIONE SENSORE : IP-66
(Ingress protection)
TEMPERATURA DI FUNZIONAMENTO SENSORE : -30°C ÷ +80°C
(Sensor operating temperature)

Segnali Uscita Sensore (motore Yanmar)
[Sensor Output signals (Yanmar engine)]

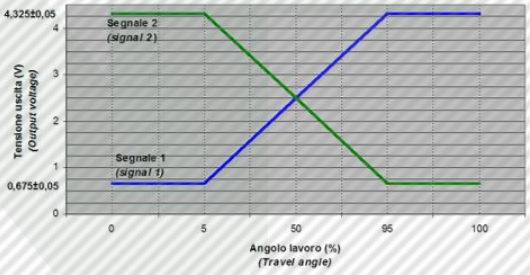

Funzione *(function)*	PIN n°
Alim. *(supply)* +5 V	1
Massa *(ground)*	2
Segnale 1 *(signal 1)*	4
Alim. *(supply)* +5 V	6
Massa *(ground)*	5
Segnale 2 *(signal 2)*	3

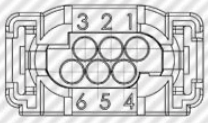

Female connector parts	AMP Reference
Connector:	1-967616-1
Wire seal:	0-0967067-1
Terminals:	0-0962885-5
Blind plug:	0-967056-4

WACKER NEUSON
DW60

WACKER NEUSON

INDEMAR INDUSTRIALE

Comando acceleratore elettronico a mano
Electronic hand throttle control

Leva acceleratore elettronica con sensore effetto HALL programmabile

Electronic throttle lever with programmable HALL effect sensor

GRADO DI PROTEZIONE SENSORE : IP-66
(Ingress protection)
TEMPERATURA DI FUNZIONAMENTO SENSORE : -30°C ÷ +80°C
(Sensor operating temperature)

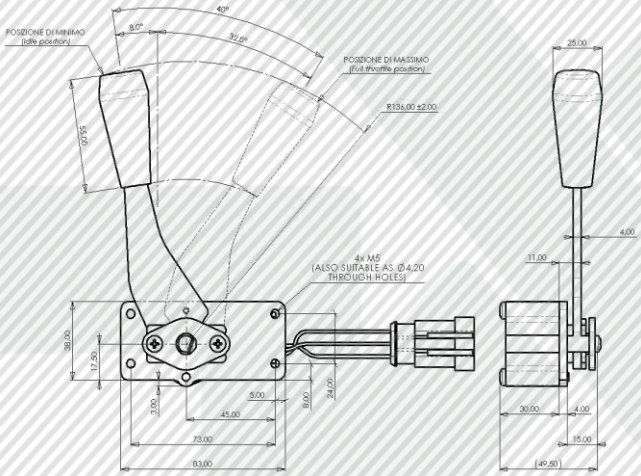

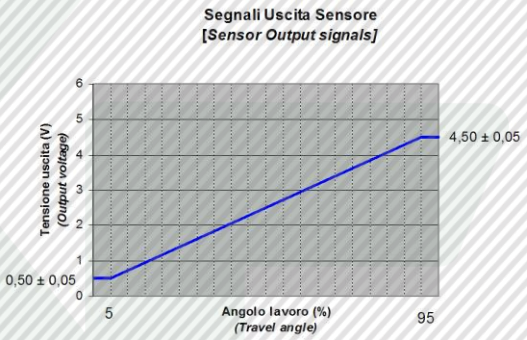

NOTA: Segnali di uscita riferiti alla tensione di alimentazione di +5 Vcc
(NOTE: Output signal referred to rated supply voltage of +5 Vcc)

CONNECTOR: AMP Superseal 1.5 Series	
Housing	AMP 282105-1
Wire sealing	AMP 281934-4
Terminal	AMP 282404-1

PIN	FUNCTION
1	Ground
2	Signal
3	Power supply

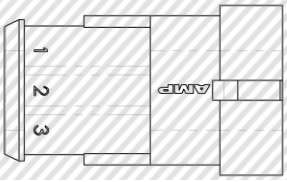

Pedale acceleratore elettronico per trattore
Electronic throttle pedal for tractor

Pedale acceleratore elettronico per fissaggio a parete con sensore effetto HALL programmabile
Supporto industrializzato in zama molto compatto

Suspended electronic throttle pedal with programmable HALL effect sensor.
Very compact industrialized zamak support

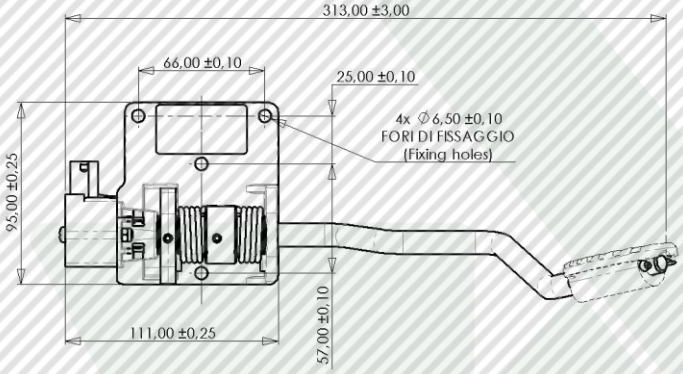

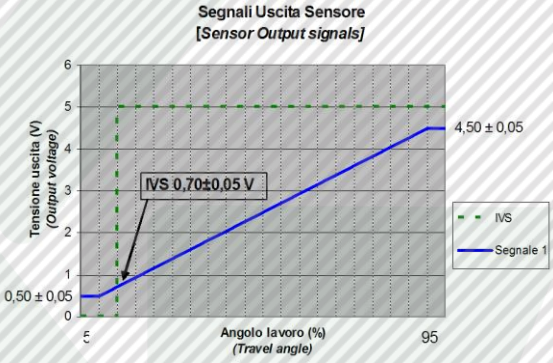

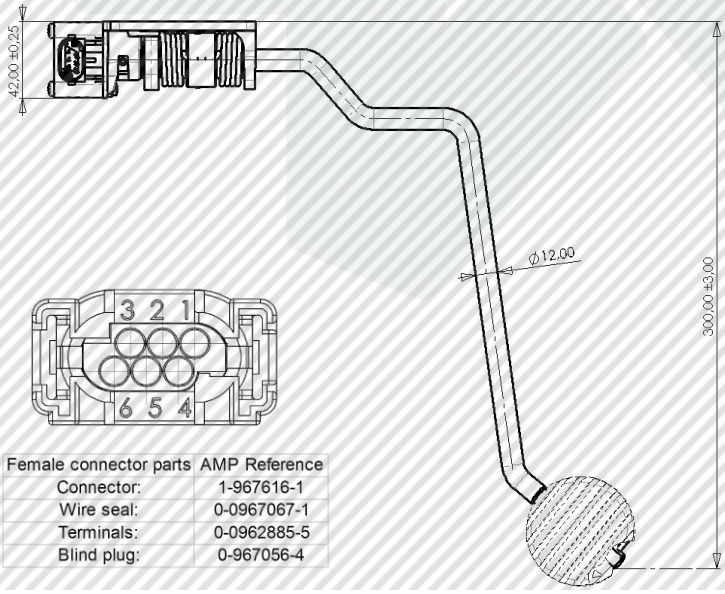

	Funzione *(function)*	PIN n°
Segnale 1 *(signal 1)*	Alim. *(supply)* +5,00±0,25 V	1
	Massa *(ground)*	2
	Segnale *(signal)*	4
IVS	Alim. *(supply)* +5,00±0,25 V	6
	Massa *(ground)*	5
	Segnale IVS *(IVS signal)*	3

Female connector parts	AMP Reference
Connector:	1-967616-1
Wire seal:	0-0967067-1
Terminals:	0-0962885-5
Blind plug:	0-967056-4

GRADO DI PROTEZIONE SENSORE : IP-66
(Ingress protection)
TEMPERATURA DI FUNZIONAMENTO SENSORE : -30°C ÷ +80°C
(Sensor operating temperature)

INDEMAR INDUSTRIALE

Customizzare, il nostro DNA

Nell'era della globalizzazione di massa, Indemar Industriale non si trova solo ad interfacciarsi con nuovi trend che il mercato propone, ma anche con un consumatore che evolve in fretta e che sviluppa ed esigenze sempre più complesse.
Nello specifico, l'acquirente odierno vuole distinguersi dai competitor, interagendo direttamente con le aziende produttrici.
Abbracciamo questa filosofia ormai da decenni per far scegliere al cliente il contenuto e lo stile che meglio rappresenta la propria personalità.
Una delle collaborazioni più rappresentative è sicuramente con Ålö, azienda leader nel settore dei caricatori frontali, che ci ha scelto per rendere realtà un joystick innovativo, tecnologico e qualitativamente superiore

Abbiamo realizzato questo prodotto in esclusiva cliente.

Customizing, our DNA

In the globalization era, Indemar Industriale is not only dealing with new trends that the market offers but, also with a user who evolves quickly and develops increasingly complex needs.
Who buy today wants to distinguish themselves from competitors by directly dealing with manufacturing companies.
We have been following this philosophy for decades, to let the customer choose the content and style that best represent their personality.
One of the most representative collaboration is certainly with Ålö, leader in the front loader sector, who chose us to make an innovative, technological and higher quality joystick.

We realized this product in exclusive for the customer.

INDEMAR INDUSTRIALE

Customizzare, il nostro DNA

Un'altra importante customizzazione è stata realizzata dalla collaborazione con Sigma 4, dalla quale è nato un joystick su base heavy duty, con un'impugnatura che si discosta totalmente dagli attuali standard, regalando al brand Sigma 4 immediata riconoscibilità, proiettandolo nel futuro.

Customizing, our DNA

Another important customization was achieved by the collaboration with Sigma 4, from which a heavy duty joystick was born with a handle that totally deviates from current standards, giving the Sigma 4 brand immediate recognition, projecting it into the future.

INDEMAR INDUSTRIALE

Genge & Thoma AG
joysticks & sensors

A partire dal 2017, Indemar Industriale collabora con Genge & Thoma AG per la distribuzione di joystick elettronici con dimensioni ottimizzate, in grado di operare dal settore automotive, a quello medicale, con precisione, robustezza ed affidabilità.

From 2017, Indemar Industriale collaborates with Genge & Thoma AG for the distribution of electronic joysticks with optimized dimensions, able to operate from the automotive sector, to the medical one, with precision, robustness and reliability.

SK212 Fits just right

L' SK212 è stato progettato per operare in spazi estremamente ridotti, pur conservando una grande versatilità.
Dotato di sensore effetto HALL, disponibile con interfacce CanOpen, J1939 o USB
Le impugnature custom sono disponibili con pulsanti, volantini, bilancieri e sensori di presenza operatori.

The SK212 has been designed to operate in extremely small spaces, while retaining great versatility.
Equipped with HALL effect sensor, available with CanOpen, J1939 or USB interfaces
The custom handles are available with buttons, handwheels, rockers and operator presence sensors

Electrical functions	Proportional / Analog Digital combined with proportional Center tap (optional) Single, redundant or dual redundant signals	
Mechanical functions	Self centering or friction brake, central locking Rigid, soft or without cross guidance Single, double or triple axis Angle limiter	
Technology	Hall effect sensors Adjustable operator-present sensors Thumb-wheels, push-buttons, rocker-switches	
Dimensions	Mounting depth Ø Housing Ø Flange Handle height	20 mm / 0.78” 50 mm / 1.96” 72 mm / 2.83” 218 mm / 8.58”
Mounting	4 screws - M5 - Through-Hole	
Operating angle	Up to 25°	
Durability	More than 10 Mio. cycles	
Operating voltage	Max. 30 V DC	
Interfaces/Outputs	CanOpen, J1939, USB & Analog Signals	
Connection	4-Pin Deutsch Plug, Cable, Other	
Temperature range	-30°…+80°C / -22°…+176°F	
Protection class	Up to IP67 / NEMA 6	

SK220 The mini-joystick

L' SK220 è progettato per essere azionato con il pollice; dotato di robusti sensori effetto HALL, può essere utilizzato per operazioni senza direzioni X e Y.
Una robusta molla garantisce sempre il ritorno nella posizione neutral.
Garantito per oltre 5 milioni di cicli, può essere applicato in diversi ambiti, dalle applicazioni più gravose, a quelle più delicate, come in campo medico.

The SK220 is designed to be operated with the thumb; equipped with robust HALL effect sensors, it can be used for operations without X and Y directions.
A sturdy spring always guarantees the return to the neutral position.
Guaranteed for over 5 million cycles, it can be applied in various fields, from the most demanding applications to the most delicate ones, such as in the medical field.

Axis	1 or 2 axis version
Spring return	Ergonomic and reliable central spring return
Deflection angle	25° per semiaxis
Haptics	Soft or rigid cross guidance
Installation	Top mounted
Hight above panel	22mm (0.86in)
Mounting depth	12mm (0.47in)
Panel cut-out	Ø 25mm (0.98in)
Bolt circle	35mm (1.37in) with 4 x M2.5 or K25 screws
Technology	Redundant hall effect sensors
Operating voltage	5V DC
Output signal	0.5 – 4.5V DC (standard)
Connection	Cable 80mm (3.14in) with connector JST EHR 6 pins
Durability	Up to 5 Mio. full cycles
Operation temperature	-30° - +80°C
Storage temperature	-40° - +85°C
IP protection class	IP67 if mounted correctly
Magnet compatibility	6000A/m
Weight	30g
Operating force	1.6N
Max. allowed force	4Nm
Application examples	Medical devices, controllers, multi-function handles

SK216 The tough one

Questo joystick è stato sviluppato per garantire un segnale di uscita regolare e stabile anche in un ambiente gravoso.
Con due soffietti di gomma sovrapposti, non solo è più che a prova di perdite, ma consente anche di sostituire il soffietto superiore durante l'installazione.
È disponibile in diversi modelli ed è configurabile in base alle tue esigenze.

This joystick has been developed to perform in a rough environment but still gives out a smooth and stable output signal.

With two overlaying rubber boots, it is not only more than leak proof, it even allows for the upper boot to be exchanged while installed. It comes in different models and is configurable to your needs.

Axes	1 axis
Deflection Angle	53°
Resetting	Center-lock, friction brake
Push button	Optional
Options	Self-centering
Height above panel	83mm (~3.26in)
Mounting depth	62mm (~2.44in), below panel
Panel cut-out	Ø 51mm (~2.00in)
Bolt square	40mm (1.57in) with 4 x K30 self-tapping screws
Technology	Hall-effect sensors & conductive plastic
Operating voltage	3.3 - 30V DC
Output signal	Analogue (standard), ask for options
Connection	MATE-N-LOK, ask for options
Durability	Up to 3 million full cycles
Operation temperature	-30° - +80°C (-22°F - +176°F)
Storage temperature	-40° - +85°C (-40°F - +185°F)
IP protection class	IP67 (above panel, 2 rubber bellows)
Fire protection	UL94-V0

Operating force	Y axes 3 N breakout
Max. allowed force	> 250N
Application examples	Vehicles, machinery, off-shore

SK60 *The allrounder joystick*

L'SK60 offre una profondità di installazione sorprendentemente ridotta ed è uno dei più robusti e versatili joystick disponibili. A prova di polvere e schizzi, può essere dotato di interruttori, pulsanti ecc. È adatto per il installazione in varie applicazioni come la radio comandi, macchine, console di controllo, veicoli e navi.

The SK60 offers a surprisingly small installation depth and is therefore one of the most robust and versatile joysticks available. Dust and splash proof, can be equipped with switches, buttons etc. It is suitable for the installation in various applications such as radio controls, machines, control consoles, vehicles and ships.

Axes	Up to 3 axes
Deflection Angle	40°
Resetting	Self-resetting
Push button	Optional
Options	Connectors, Push buttons
Height above panel	84mm (~3.3in)
Mounting depth	33mm (~1.3in), below panel
Panel cut-out	Ø 43 or 49mm (~1.69in or 1.92in)
Bolt circle	53mm (2.08in) with 4 x M3 screws
Technology	Hall-effect sensors
Operating voltage	5 - 30V DC
Output signal	Analogue (standard), ask for options
Connection	cable, ask for options
Durability	Up to 3 million full cycles
Operation temperature	-30° - +80°C (-22°F - +176°F)
Storage temperature	-40° - +85°C (-40°F - +185°F)
IP protection class	IP67 (above panel)
Fire protection	UL94-V0

CODICE ETICO

Premessa
La società e la sua missione
Nel 1993 nell'ambito del Gruppo INDEMAR nasce Indemar Industriale S.p.A. con lo scopo di fornire sistemi di comando a distanza destinati ai mercati delle macchine agricole, movimento terra ed autotrazione.
La missione aziendale di Indemar Industriale S.p.A. consiste nel fornire un servizio globale ad elevati standard di qualità e sicurezza, applicando nello svolgimento della propria attività principi di efficacia ed efficienza.
La società persegue altresì il miglioramento continuo dell'organizzazione, delle risorse umane , della qualità dei rapporti con la clientela e con i terzi con cui essa ha rapporti, nonché della gestione di tutti i processi aziendali.

Impostazione etica dell'attività
Indemar Industriale S.p.A. ritiene che il perseguimento della propria missione aziendale non possa assolutamente prescindere dal rispetto delle leggi e dei regolamenti pubblici, nonché dei principi di lealtà, correttezza, onestà, integrità e buona fede.

Nella conduzione delle attività aziendali, infatti, i comportamenti non etici compromettono il rapporto di fiducia tra la società ed i suoi portatori di interesse e favoriscono l'assunzione di atteggiamenti prevenuti e l'instaurazione di un clima teso ed ostile nei confronti dell'impresa. Indemar Industriale S.p.A. è convinta che la reputazione e la credibilità rappresentino delle risorse aziendali fondamentali. Aspira, quindi, a mantenere e sviluppare rapporti etici positivi con i propri stakeholder che sono in primo luogo i clienti, fornitori, enti pubblici, dipendenti, collaboratori, azionisti e coloro che compiono investimenti connessi all'attività dell'azienda ed i partner d'affari.

Finalità del codice etico
La società, per quanto sopra indicato ed anche con l'intento di ottemperare alle prescrizioni del D. Lgs 231/2001, ha ritenuto opportuno darsi delle regole circa il rispetto di principi etici e comportamenti improntati alla massima correttezza sia nelle relazioni interne verso il personale sia verso in quelle esterne verso i terzi e che, più in generale, caratterizzano lo svolgimento dell'attività societaria. Pertanto Indemar Industriale S.p.A. sulla base del presente codice etico intende emanare tutte quelle norme interne che oltre a favorire la fiducia verso la società, favoriscano la prevenzione della corruzione a tutti i livelli. Tali principi sono contenuti nel presente Codice del quale la società richiede l'osservanza da parte di tutti coloro che operano per la stessa.

Ambito di applicazione
Il codice etico si applica e guida la condotta di tutte le componenti umane aziendali, pertanto è vincolante per i comportamenti degli amministratori, dei dipendenti e dei collaboratori della società, sia internamente che esternamente ad essa.

Principi Generali
Il codice etico detta i principi generali che informano l'attività dell'impresa. A tali principi si ispirano le operazioni, i comportamenti ed i rapporti sia interni che esterni alla società. Tutti i soggetti interessati hanno l'obbligo di applicare le norme ed i principi contenuti nel codice etico, rivolgendosi ai propri superiori o alla Direzione Aziendale in caso di necessità di chiarimenti sulla modalità di applicazione degli stessi. Devono, inoltre, tempestivamente riferire ai superiori o alla Direzione Aziendale qualsiasi notizia riferita a possibili violazioni delle norme e dei principi del presente codice. Indemar Industriale S.p.A. tutela gli autori delle segnalazioni contro ogni forma di ritorsione e ne mantiene riservata l'identità, fatti salvi gli obblighi di legge.

Principi del codice etico di Indemar Industriale S.p.A. :

1. Onestà e legalità
Indemar Industriale S.p.A. ha come principio imprescindibile il rispetto delle leggi e dei regolamenti in genere. Non sono tollerate le richieste, volte ad indurre amministratori, dipendenti e collaboratori esterni ad in violazione della legge e del presente codice etico.

2. Rispetto della persona
Indemar Industriale S.p.A. si impegna a rispettare i diritti e l'integrità fisica e morale delle persone con cui si relaziona. La centralità della persona si esprime in particolare attraverso la valorizzazione dei propri collaboratori (siano essi dipendenti o legati da altro rapporto di lavoro), l'attenzione rivolta ai bisogni ed alle richieste dei clienti, la tutela e la trasparenza verso gli azionisti, la correttezza e la trasparenza verso l'esterno e la partecipazione attiva, per quanto possibile, alla vita sociale della collettività. Ritiene inoltre, che il capitale relazionale sia una risorsa al pari di quello finanziaria, cerca pertanto, ove possibile, di mettere in atto quei comportamenti che vadano, nel campo delle Risorse Umane, anche oltre il mero rispetto delle norme di Legge.

3. Equità e pari opportunità
Nei rapporti con i portatori di interesse, contatti con la collettività e la pubblica amministrazione, comunicazioni agli azionisti, gestione del personale ed organizzazione del lavoro, selezione e gestione dei fornitori, la società si astiene da ogni discriminazione in base all'età, al sesso, allo stato di salute, alla razza, alla nazionalità, alle opinioni politiche ed alla religione dei suoi interlocutori. Indemar industriale S.p.A. tutela le pari opportunità nella selezione del personale, tramite valutazioni per la verifica del profilo professionale e personale, nel rispetto della sfera privata e delle opinioni del candidato. Gli amministratori ed i responsabili delle strutture organizzative sono tenuti ad assicurare, nella gestione dei rapporti di lavoro, il rispetto delle pari opportunità ed a garantire l'assenza di discriminazioni sui luoghi di lavoro.

4. Trasparenza e correttezza dell'informazione
Gli amministratori, i dipendenti ed i collaboratori esterni della società si impegnano a fornire informazioni rispondenti al vero, complete, corrette, adeguate e tempestive sia all'esterno che all'interno della azienda. Le informazioni sono rese in modo chiaro , semplice, e non eccedenti le ragioni delle richieste.

5. Qualità della attività
L'attività della società è volta in primo luogo alla soddisfazione dei collaboratori e dei clienti, considerati patrimonio primario della stessa società. A tal fine, gli amministratori, i dipendenti ed i collaboratori della società tengono conto delle richieste dirette a favorire il miglioramento della qualità e dei servizi offerti dalla società.

6. Criteri di condotta nella conduzione degli affari
Gli amministratori, i dipendenti ed i collaboratori esterni della società sono tenuti, nei rapporti con i terzi, a mantenere un comportamento etico, rispettoso delle leggi, dei principi del presente codice e dei regolamenti interni, nonché improntato alla massima correttezza ed integrità.

Nei rapporti e nelle relazioni commerciali e promozionali sono proibite pratiche e comportamenti fraudolenti, atti di corruzione, favoritismi e più in generale ogni condotta contraria alla legge, ai regolamenti di settore, ai regolamenti interni ed alle linee guida del presente codice etico.

Tali condotte sono proibite indipendentemente dal fatto che siano realizzate o tentate, in maniera diretta o attraverso terzi, per ottenere vantaggi personali, per altri o per Indemar Industriale S.p.A. stessa. Non sono ammessi il ricevimento di regalie, da parte di amministratori, dipendenti e collaboratori esterni, che possano anche solo essere interpretati come eccedenti le 4 normali pratiche commerciali o di cortesia, o comunque rivolti ad acquisire trattamenti di favore per sé o nella conduzione di qualsiasi attività collegabile alla società.

In particolare, è vietata qualsiasi forma di regalia a funzionari o prestatori di pubblico servizio italiani od esteri, ovvero a loro familiari, che possa influenzare l'indipendenza di giudizio di costoro o indurre ad assicurare a sé, ad altri o ad Indemar Industriale S.p.A. un qualsiasi vantaggio.

La condotta della società nelle fasi di approvvigionamento di beni e servizi generali è improntata alla ricerca del massimo vantaggio competitivo, alla concessione di pari opportunità di collaborazione, per ogni fornitore, alla lealtà ed imparzialità di giudizio.

I criteri di selezione dei fornitori si basano sulla valutazione dei livelli di qualità, di convenienza delle prestazioni, della affidabilità, del rispetto dell'ambiente e da loro impegno sociale.

7. Revisione e miglioramento
Il presente codice etico è un modello dinamico soggetto, quindi, a modifiche ed integrazioni, al fine di migliorarlo e mantenerlo nel tempo conforme agli eventuali cambiamenti aziendali e sociali. La società si impegna, pertanto, ad una verifica periodica del presente modello, per verificarne la sua attualità ed apportarne eventuali arricchimenti.

CODE OF ETHICS

Premise

The company and its mission

In 1993 Indemar Industriale S.p.A. was born within the INDEMAR Group with the aim of providing remote control systems for the agricultural, earth-moving and automotive machinery markets.

The corporate mission of Indemar Industriale S.p.A. consists in providing a global service with high standards of quality and safety, applying principles of effectiveness and efficiency in carrying out its business.

The company also pursues the continuous improvement of the organization, human resources, the quality of relations with customers and third parties with whom it has relations, as well as the management of all business processes.

Ethical setting of the business

Indemar Industriale S.p.A. believes that the pursuit of its corporate mission cannot in any way disregard compliance with public laws and regulations, as well as with the principles of loyalty, correctness, honesty, integrity and good faith.

In fact, in conducting business activities, unethical behavior compromises the relationship of trust between the company and its stakeholders and favors the assumption of prejudiced attitudes and the establishment of a tense and hostile climate towards the company. Indemar Industriale S.p.A. is convinced that reputation and credibility represent fundamental company resources. Therefore, it aspires to maintain and develop positive ethical relationships with its stakeholders who are first and foremost the customers, suppliers, public bodies, employees, collaborators, shareholders and those who make investments related to the activity of the company and the partners of the company. business.

Purpose of the code of ethics

The company, as indicated above and also with the intention of complying with the provisions of Legislative Decree 231/2001, has deemed it appropriate to establish rules on compliance with ethical principles and conduct based on the utmost correctness both in internal relations with personnel both towards external ones towards third parties and which, more generally, characterize the performance of the company activity. Therefore Indemar Industriale S.p.A. on the basis of this code of ethics, it intends to issue all those internal rules which, in addition to fostering trust in society, also promote the prevention of corruption at all levels. These principles are contained in this Code of which the company requires compliance by all those who work for it.

Scope of

The code of ethics applies and guides the conduct of all human components of the company, therefore it is binding on the conduct of the directors, employees and collaborators of the company, both internally and externally.

General principles

The code of ethics dictates the general principles that inform the business of the company. The operations, behaviors and relationships both internal and external to the company are inspired by these principles. All interested parties are obliged to apply the rules and principles contained in the code of ethics, by contacting their superiors or the Company Management in case of need for clarification on how to apply them. They must also promptly report to their superiors or to the Company Management any news referring to possible violations of the rules and principles of this code. Indemar Industriale S.p.A. protects the authors of reports against any form of retaliation and keeps their identity confidential, without prejudice to legal obligations.

Principles of the code of ethics of Indemar Industriale S.p.A. :

1. Honesty and legality

Indemar Industriale S.p.A. its essential principle is compliance with laws and regulations in general. Requests aimed at inducing directors, employees and external collaborators to violate the law and this code of ethics are not tolerated.

2. Respect for the person

Indemar Industriale S.p.A. undertakes to respect the rights and physical and moral integrity of the people with whom it relates. The centrality of the person is expressed in particular through the enhancement of its collaborators (whether they are employees or linked by another employment relationship), the attention paid to the needs and requests of customers, the protection and transparency towards shareholders, fairness and transparency towards the outside world and active participation, as far as possible, in the social life of the community. It also believes that relational capital is a resource on a par with financial one, and therefore tries, where possible, to implement those behaviors that go, in the field of Human Resources, even beyond mere compliance with the law.

3. Equity and equal opportunity

In relations with stakeholders, contacts with the community and the public administration, communications to shareholders, personnel management and work organization, selection and management of suppliers, the company refrains from any discrimination based on age, sex , the state of health, race, nationality, political opinions and religion of its interlocutors. Indemar Industriale S.p.A. protects equal opportunities in the selection of personnel, through evaluations to verify the professional and personal profile, respecting the private sphere and the opinions of the candidate. The administrators and managers of the organizational structures are required to ensure, in the management of employment relationships, respect for equal opportunities and to ensure the absence of discrimination in the workplace.

4. Transparency and correctness of information

The directors, employees and external collaborators of the company undertake to provide true, complete, correct, adequate and timely information both inside and outside the company. The information is made clear, simple, and does not exceed the reasons for the requests.

5. Quality of the activity

The company's activity is aimed primarily at the satisfaction of collaborators and customers, considered primary assets of the company itself. To this end, the directors, employees and collaborators of the company take into account the requests aimed at favoring the improvement of the quality and services offered by the company.

6. Rules of conduct in the conduct of business

The directors, employees and external collaborators of the company are required, in relations with third parties, to maintain an ethical behavior, respectful of the laws, of the principles of this code and of the internal regulations, as well as based on the utmost correctness and integrity.

In commercial and promotional relations and relations, fraudulent practices and behaviors, acts of corruption, favoritism and more generally any conduct contrary to the law, sector regulations, internal regulations and the guidelines of this code of ethics are prohibited.

Such conduct is prohibited regardless of whether it is carried out or attempted, directly or through third parties, to obtain personal advantages, for others or for Indemar Industriale S.p.A. itself. The receipt of gifts by administrators, employees and external collaborators, which can even be interpreted as exceeding the 4 normal commercial or courtesy practices, or in any case aimed at acquiring favorable treatment for oneself or in the conduct of any activity that can be connected to the company.

In particular, any form of gift to Italian or foreign officials or public service providers, or to their family members, which could influence their independence of judgment or induce them to insure themselves, others or Indemar Industriale S.p.A. is prohibited. any advantage.

The conduct of the company in the procurement phases of general goods and services is based on the search for the maximum competitive advantage, on the granting of equal opportunities for collaboration, for each supplier, on loyalty and impartiality of judgment.

The criteria for selecting suppliers are based on the assessment of the levels of quality, convenience of performance, reliability, respect for the environment and their social commitment.

7. Review and improvement

This code of ethics is a dynamic model subject, therefore, to changes and additions, in order to improve it and keep it over time compliant with any corporate and social changes. The company therefore undertakes to periodically check this model, to verify its relevance and make any enrichments.

Note
Notes

Questo catalogo è interamente dedicato al ricordo di Giampiero Lagorio, che ha fondato questa azienda, accompagnandoci fino al traguardo dei 50 anni.
Un uomo che basava i suoi rapporti sulla correttezza e sulla vicinanza con i propri collaboratori, qualità che rendono il suo ricordo indelebile.

This catalog is entirely dedicated to the memory of Giampiero Lagorio, who founded this company, accompanying us until the milestone of 50 years.
A man who based his relationships on fairness and nearness with his collaborators, qualities that make his memory indelible.

INDEMAR INDUSTRIALE

Indirizzo: Via Costalovaia, 5
16012 Busalla (GE)
Italia

Telefono: +39 010 9648712

Fax: +39 010 9648057

Mail: info@indemar-industriale.com